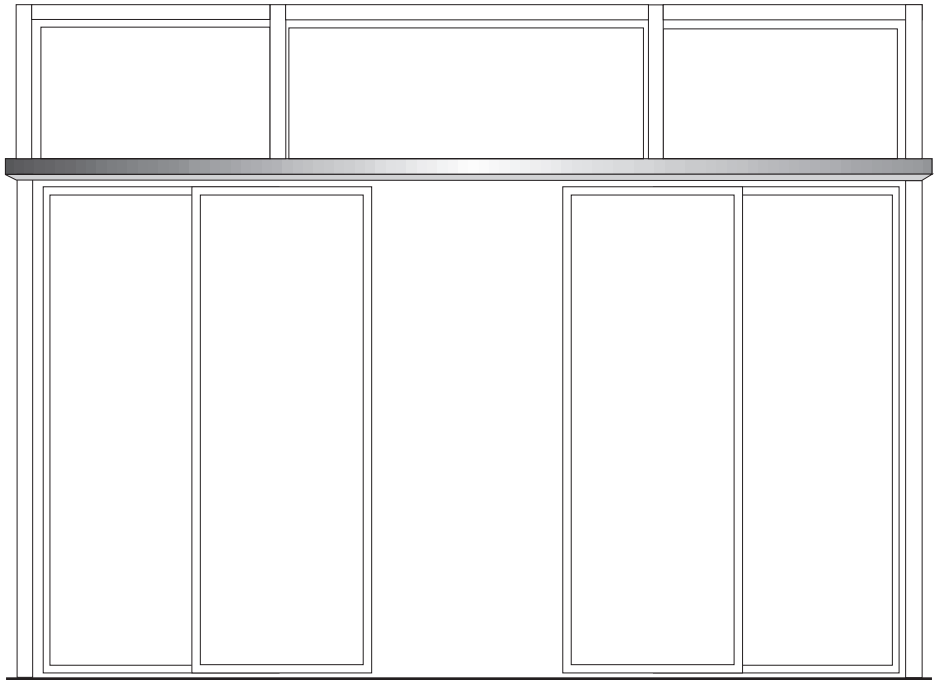

Automata tolóajtók

Ajtóvezérlések

DCU1-NT

DCU1-2M-NT

HU Kapcsolási rajz

160927-02

GEZE

Tartalomjegyzék

1 Bevezetés ... 4
1.1 Szimbólumok és jelölések ... 4
1.2 Érvényesség ... 4
1.3 Termékszavatosság ... 4
1.4 Kapcsolódó dokumentumok ... 5

2 Alapvető biztonsági utasítások ... 5
2.1 Rendeltetésszerű használat ... 5
2.2 Biztonsági utasítások ... 5
2.3 Biztonságtudatos munkavégzés ... 6
2.4 Szerelési utasítások ... 6
2.5 A felszerelt berendezés ellenőrzése ... 6
2.6 Az ajtóberendezés ártalmatlanítása ... 7

3 Rövidítések ... 8

4 Elektromos adatok ... 10

5 „Zárás” biztonsági érzékelő ... 10
5.1 GC 363 R aktív infravörös érzékelő és radaros mozgásérzékelő ... 11
5.2 GC 363 SF önellenőrzött aktív infravörös fényfüggöny és radaros mozgásérzékelő ... 12
5.3 GC 339 aktív infravörös érzékelő ... 13
5.4 GC 365 R aktív infravörös érzékelő és radaros mozgásérzékelő ... 13
5.5 GC 365 SF aktív infravörös fényfüggöny és radaros mozgásérzékelő ... 14
5.6 GC 341 aktív infravörös fényfüggöny ... 14
5.7 AIR 30 aktív infravörös letapogató ... 15
5.8 GZ 470 V egycsatornás fényfüggöny ... 15
5.9 GZ 472 V kétcsatornás fényfüggöny ... 16

6 „Nyitás” biztonsági érzékelő ... 16
6.1 GC 339 aktív infravörös érzékelő ... 17
6.2 GC 341 aktív infravörös érzékelő ... 18
6.3 AIR 30 aktív infravörös letapogató ... 18

7 Break-Out (menekülő) ajtók ... 19
7.1 Break-Out érzékelő ... 19
7.2 Break-Out (menekülő) érzékelő és „Nyitás” biztonsági érzékelő ... 19

8 Biztonsági érzékelők sorba kapcsolása ... 22
8.1 „Zárás” biztonsági érzékelő (standard ajtók) ... 22
8.2 „Zárás” biztonsági érzékelő (FR ajtók) ... 25
8.3 Az érzékelővezeték biztosítása rövidzárlattal szemben ... 28

9 „Jogosult” érintkező jeladó ... 29
9.1 Vésznyitó kapcsoló világítás nélkül ... 29
9.2 Vésznyitó kapcsoló világítással ... 29

10 Belső érintkező jeladó ... 30
10.1 Standard ajtók ... 30
10.2 Menekülési útvonalon elhelyezett ajtók ... 32

11 Külső érintkező jeladó ... 33
11.1 GC 302 R radaros mozgásérzékelő ... 33
11.2 GC 304 R radaros mozgásérzékelő ... 33
11.3 GC 363 R aktív infravörös fényfüggöny és radaros mozgásérzékelő ... 33

11.4 GC 365 R aktív infravörös érzékelő és radaros mozgásérzékelő ... 33
11.5 Nyomógomb (potenciálmentes érintkező) ... 33
11.6 GC 307+ érintés nélküli vezérlőérzékelő ... 33

12 Paraméterezhető bemenetek ... 34
12.1 Nyomógomb funkció ... 34
12.2 Vezérlés rádiójellel ... 34
12.3 „Gyógyszertár nyitás" funkció ... 35
12.4 Vészlezárás ... 35
12.5 Stop ... 36

13 WC-vezérlés ... 36
13.1 GC 307+ WC érintés nélküli érzékelő ... 37
13.2 Nagy felületű nyomógomb és jelzőlámpák ... 38
13.3 Jelzősziréna ... 38
13.4 Vésznyitó kapcsoló ... 38

14 Zsilip, szélfogó ... 39

15 Üzemmód ... 39
15.1 Mechanikus programkapcsoló ... 40
15.2 Üzemmód váltás nyomógombokkal vagy kapcsolókkal ... 40
15.3 Nyomógombos programkapcsoló ... 41
15.4 Kijelzős programkapcsoló (DPS) OFF gombbal ... 41
15.5 Reset funkció (DPS OFF gombbal, TPS) ... 42
15.6 TPS-szel és DPS-programkapcsolóval történő kezelés letiltása és engedélyezése ... 42

16 Paraméterezhető kimenetek ... 43
16.1 PA1 (Gong) ... 43
16.2 PA2 (üzemzavar, motor ventilátor) ... 43

17 Hálózati csatlakozás ... 44

18 Reteszelés ... 45
18.1 Fogasszíjas reteszelés ... 45
18.2 Rudazatos lezárás, csuklótengelyes lezárás ... 46
18.3 Lock A kampós reteszelőzár ... 47

19 Akkumulátor ... 47

20 Hajtómotor ... 48

21 Vezérlés ... 49

22 Üzembe helyezés és szerviz ... 50
22.1 Gyártási teszt ... 50
22.2 Üzembe helyezés ... 50
22.3 Szerviz ... 53

23 Szervizmenü ... 54
23.1 ST 220 szervizterminál ... 54
23.2 DPS kijelzős programkapcsoló ... 65

24 Hibaüzenetek ... 72
24.1 Kijelzős programkapcsoló/ ST 220 szervizterminál ... 72
24.2 Nyomógombos programkapcsoló ... 73

1 Bevezetés

1.1 Szimbólumok és jelölések

Figyelmeztetések
Ebben az útmutatóban figyelmeztetéseket alkalmazunk, melyek anyagi károkra és személyi sérülésekre figyelmeztetnek.
- ▶ Mindig olvassa el és tartsa be ezeket a figyelmeztetéseket.
- ▶ Kövessen minden olyan intézkedést, melyet figyelmeztető szimbólum és figyelmeztető szó jelöl.

Figyelmeztető szimbólum	Figyelmeztető szó	Jelentés
	VESZÉLY	Személyek veszélyeztetése. Figyelmen kívül hagyása súlyos vagy halálos sérülésekhez vezet.
	FIGYELMEZTETÉS	Személyek veszélyeztetése. Be nem tartása halálos kimenetelű vagy súlyos sérülést okozhat.
	VIGYÁZAT	Személyek veszélyeztetése. Figyelmen kívül hagyása könnyű sérülésekhez vezethet.

További szimbólumok és jelölések
A helyes kezelés megértéséhez a fontos információkat és műszaki tudnivalókat külön kiemeljük.

Szimbólum	Jelentés	
	jelentése: „Fontos tudnivaló” ; Információk az anyagi károk elkerüléséhez, valamint a munkafolyamatok megértéséhez vagy optimalizálásához	
	jelentése: „Kiegészítő információ”	
▶	Tevékenységre vonatkozó szimbólum: Itt valamit végre kell hajtania. ▶ Több tevékenységi lépés esetén tartsa be a sorrendet.	
	Menekülési és mentési útvonal	Csak menekülési és mentési útvonalakra érvényes táblázatban, ill. információban előforduló szimbólum.
	nem menekülési és mentési útvonal	Menekülési és mentési útvonal funkció nélküli, standard ajtókra érvényes táblázatban, ill. információban előforduló szimbólum.
DIN 18650 EN 16005	megfelel a DIN 18650/ EN 16005 szabványnak	Szabványnak megfelelő biztonsági érzékelőkkel kapcsolatos táblázatban, ill. információban előforduló szimbólum.
~~DIN 18650~~ ~~EN 16005~~	nem felel meg a DIN 18650/ EN 16005 szabványnak	Szabványnak nem megfelelő biztonsági érzékelőkkel kapcsolatos táblázatban, ill. információban előforduló szimbólum.

1.2 Érvényesség

Az alábbi vagy frissebb verziójú készülékekre érvényes
- Hardver: DCU1-NT felülv. A0, DCU1-2M-NT felülv. A0
- Szoftver: DCU1-NT V5.0-tól, DCU1-2M-NT V5.0-tól

1.3 Termékszavatosság

A gyártó saját termékeire vállalt, a termékszavatossági törvényben előírt szavatossága szerint figyelembe kell venni a jelen kiadványban szereplő információkat (termékinformációk és rendeltetésszerű használat, téves használat, a termék teljesítménye, a termék karbantartása, tájékoztatási és utasítási kötelezettségek).
A fentiek figyelmen kívül hagyása mentesíti a gyártót a szavatossági kötelezettsége alól.

1.4 Kapcsolódó dokumentumok

Fajta	Név
Kiegészítő kapcsolási rajz	DCU1-2M-NT automatikus tolóajtók, DCU1-2M-NT ajtóvezérlés mentési útvonalakon lévő automatikus tolóajtókhoz, DUO, LL, RWS FR változatok
Felhasználói kézikönyv	Automatikus tolóajtó rendszerek
Hibák és intézkedések	DCU1-NT/ DCU1-2M-NT ajtómozgató elektronika automata tolóajtókhoz
Kábelezési terv	Automatikus tolóajtó rendszerek
Biztonsági elemzés	Automata tolóajtók
Előszerelési utasítás	Az adott ajtómozgató rendszer
Szerelési útmutató	Az adott ajtómozgató rendszer

A rajzok változhatnak. Csak a legfrissebb változatot használja.

2 Alapvető biztonsági utasítások

A GEZE GmbH-t a továbbiakban „GEZE” néven említjük.

2.1 Rendeltetésszerű használat

Lásd az adott ajtómozgató rendszer szerelési útmutatóját.
Minden ettől eltérő felhasználás nem rendeltetésszerű használatnak minősül, ami a GEZE-vel szemben érvényesíthető mindenféle szavatossági és jótállási igény elvesztésével jár.

2.2 Biztonsági utasítások

- A tolóajtó rendszer biztonságtechnikai rendszereit és működését befolyásoló beavatkozásokat és változtatásokat kizárólag a GEZE végezheti el.
- A kifogástalan és biztonságos működés előfeltétele a szakszerű szállítás, a szakszerű telepítést és szerelés, a szakképzett személyzet által végzett kezelés és a helyes karbantartás.
- Be kell tartani a vonatkozó baleset-megelőzési előírásokat, valamint az egyéb, általánosan elfogadott biztonságtechnikai és munkaegészségügyi szabályokat.
- Kizárólag a GEZE által jóváhagyott, eredeti tartozékok és pótalkatrészek szavatolják a tolóajtó rendszer kifogástalan működését.
- Az előírt szerelési, karbantartási és javítási munkákat a GEZE által felhatalmazott szakembernek kell elvégeznie.
- A biztonságtechnikai ellenőrzésekhez az adott országra vonatkozó törvényeket és előírásokat be kell tartani.
- A berendezésen végzett önhatalmú módosítások kizárják a GEZE felelősségét az ebből eredő károkért, ezen kívül a menekülési- és mentési útvonalakon történő használatra vonatkozó jóváhagyó nyilatkozat is érvényét veszíti.
- Más gyártmányú készülékekkel való kombináció esetén a GEZE semmilyen garanciát nem vállal.
- A javítási- és karbantartási munkákhoz csak eredeti GEZE alkatrészeket szabad használni.
- A hálózati feszültségre való csatlakoztatást villamossági szakembernek vagy meghatározott tevékenységekre kiválasztott villamossági szakembernek kell végeznie. A hálózati csatlakoztatást és a védővezeték ellenőrzését a VDE 0100 szabványnak megfelelően végezze el.
- Hálózati oldali leválasztó berendezésként a helyszíni 10 A-es biztosítóautomatát kell használni.
- A kijelzős programkapcsolót védje az illetéktelen hozzáféréstől.
- A gépekre vonatkozó 2006/42/EK irányelv szerint az ajtórendszer üzembe helyezése előtt veszélyelemzést kell készíteni, és az ajtórendszert a CE-jelölésekről szóló 93/68/EGK irányelvnek megfelelően kell jelölni.
- Vegye figyelembe az irányelvek, szabványok és országspecifikus előírások legújabb változatát, különösen:
  - AutSchR „Menekülési útvonalakon alkalmazható automata tolóajtókra vonatkozó irányelv”
  - EN 16005 „Motorosan mozgatott ajtók - Használati biztonság - Követelmények és vizsgálati eljárások”
  - DIN 18650, 1. és 2. rész: „Automatikus ajtórendszerek”
  - DIN VDE 100-600 „Kisfeszültségű rendszerek létesítése. 6. rész: Vizsgálatok”
  - EN 60335-2-103 „Háztartási és hasonló jellegű villamos készülékek biztonsága, kapuk, ajtók és ablakok hajtásainak speciális követelményei”
  - Baleset-megelőzési előírások, különösen DGUV V1 (BGV A1) „Általános előírások”
  - DGUV V3 (BGV A3) „Elektromos berendezések és üzemi eszközök”
  - ASR A1.7 „Ajtókra és kapukra vonatkozó irányelvek”
- A rácsavarozott elektromos földeléseket ne válassza le.

A terméket úgy kell beépíteni, hogy a termékhez nehézség nélkül, viszonylag kis ráfordítással hozzá lehessen férni egy esetleges javítás és/vagy karbantartás során, és az esetleges kiszerelési költségek ne legyenek aránytalanul magasak a termék értékéhez képest.

2.3 Biztonságtudatos munkavégzés

- ▶ Biztosítsa a munkahelyet illetéktelen belépés ellen.
- ▶ Vegye figyelembe a hosszú berendezésrészek elfordulási tartományát.
- ▶ A magas biztonsági kockázattal járó munkákat (pl. a motor, a védőburkolat vagy az ajtószárny szerelését) soha ne egyedül végezze el.
- ▶ Biztosítsa a burkolatot/az ajtómozgató burkolatát leesés ellen.
- ▶ Biztosítsa a rögzítetlen komponenseket leesés ellen.
- ▶ Csak a kábelezési tervben megadott kábeleket használja. Az árnyékolásokat a kapcsolási rajz szerint helyezze fel.
- ▶ A burkolaton belüli kábeleket rögzítse kábelkötegelővel.
- ▶ Az elektromos rendszeren történő munkavégzés előtt:
  - ▫ Válassza le a motort a 230 V-os hálózatról, és biztosítsa visszakapcsolás ellen. Ellenőrizze a feszültségmentességet.
  - ▫ Válassza le a vezérlést a 24 V-os akkumulátorról.
- ▫ Szünetmentes áramellátás (UPS) használata esetén a berendezés a hálózati oldali feszültségmentesítés esetén is feszültség alatt áll.
- ▶ Gondoskodjon a kellő megvilágításról.
- ▶ Biztonsági üveget használjon.
- ▶ Üvegszárnyak esetén ragasszon fel biztonsági matricát.
- ▫ A motor felnyitása esetén sérülésveszély áll fenn. A forgó alkatrészek behúzhatják a hajat, a ruhadarabokat, a kábeleket stb.!
- ▫ Sérülésveszély a nem biztosított becsípődési, ütési, nyírási és behúzási helyeken!
- ▫ Sérülésveszély üvegtörés miatt! Kizárólag biztonsági üveget használjon.
- ▫ Sérülésveszély a motor és az ajtószárny éles peremei miatt!
- ▫ Sérülésveszély a szerelés közben szabadon mozgó alkatrészek miatt!

2.4 Szerelési utasítások

- ▫ A motor kizárólag száraz helyiségekben történő alkalmazásra szolgál.
- ▶ Csak a kábelezési tervben megadott kábeleket használja. Az árnyékolásokat a kapcsolási rajz szerint helyezze fel.
- ▶ A sodrott huzalokhoz alapvetően szigetelt érvéghüvelyeket használjon.
- ▶ A használaton kívüli vezetékeket szigetelje le.
- ▶ A hajtáson belüli, lógó kábeleket rögzítse kábelkötegelővel.
- ▶ Vegye figyelembe a periféria ellátásához szükséges, maximálisan megengedett teljes áramfelvételt.

2.5 A felszerelt berendezés ellenőrzése

- ▶ Ellenőrizze a becsípődési, ütődési, nyírási és behúzási helyek biztosítása, ill. elkerülése érdekében végrehajtott intézkedéseket.
- ▶ Ellenőrizze a jelenlét érzékelők és a mozgásérzékelők működését.
- ▫ Menekülési irányban a mozgásérzékelőnek az ajtó nyitási szélessége x 1,5 m-es érzékelési tartományt kell lefednie.
- ▶ Ellenőrizze a védővezeték és az összes megérinthető fém alkatrész közötti csatlakozást.

2.6 Az ajtóberendezés ártalmatlanítása

- Az ajtóberendezés olyan anyagokból áll, amelyeket ajánlatos újrahasznosítani.
  Ehhez válogassa szét az egyes elemeket anyaguknak megfelelően:
  - Alumínium (profilok, fedél, terelőgörgők, horonycsapok stb.)
  - Vas (menesztő, csavarok stb.)
  - Műanyag
  - Elektronikus alkatrészek (zár, motor, vezérlés, transzformátor, érzékelők stb.)
  - Kábelek
  - Akkumulátor
- ▶ A fent felsorolt alkatrészeket adja le a kommunális hulladékgyűjtő helyen vagy bízza az ártalmatlanítást kiselejtezéssel foglalkozó szakcégre.
- Az akkumulátorok és elemek káros anyagokat és nehézfémeket tartalmaznak.
- ▶ Az akkumulátorokat és a használt elemeket adja le a kommunális hulladékgyűjtő helyen vagy juttassa vissza a kereskedőhöz.
- Az ajtómozgató akkumulátora csatlakozódugóval csatlakozik a vezérléshez, és két rögzítő csavar kioldásával könnyedén leválasztható.

Tájékoztató az elemtörvényről:
(Alkalmazható Németországban és az Európai Unió többi tagállamában, valamint más európai országokban, az adott ország szelektív használtelem-visszavételi rendszeréről szóló saját rendelkezéseivel együtt.)
Az elemtörvény értelmében az elemek vagy akkumulátorok forgalmazásával összefüggésben, ill. az elemeket vagy akkumulátorokat tartalmazó készülékek szállításával összefüggésben kötelesek vagyunk tájékoztatni Önt a következőkről: az akkumulátorokat és elemeket tilos a háztartási hulladék közé dobni. Az elemtörvény értelmében kifejezetten tilos a háztartási hulladékként való ártalmatlanítás. Végfelhasználóként a törvény kötelezi Önt a használt elemek és az akkumulátorok visszaszolgáltatására. Kérjük, hogy a használt elemeket és akkumulátorokat adja le a kommunális hulladékgyűjtő helyen vagy juttassa vissza a kereskedőnek.
A tőlünk kapott elemeket és akkumulátorokat használat után postai úton visszajuttathatja hozzánk. Címünk:
GEZE GmbH, Wareneingang, Reinhold-Vöster-Str. 21-29, 71229 Leonberg, Németország.

3 Rövidítések

Vezetékerek színkódja

BN	barna	GN	zöld	OG	narancs	TQ	türkiz
BK	fekete	GY	szürke	PK	rózsaszín	VT	ibolya
BU	kék	YE	sárga	RD	piros	WH	fehér

Csatlakozók, kapcsok és dugók

AIR	Aktív infravörös fényfüggöny
APO	„Gyógyszertár nyitás”
AU	Automatikus
DO	Állandóan nyitva
DPS	Kijelzős program-kapcsoló
ENC	Növekményes kódoló
GND	Referenciapotenciál
IR	Infravörös
KA	Külső érintkező jeladó
KB	„Jogosult” érintkező jeladó
KI	Belső érintkező jeladó
LK	Sorkapocs
LCK_A	Lezárás, A
LCK_B	Lezárás, B
LKD	Reteszelt
LS	Üzlet zárása
M1A	1. motor, A
M2A	2. motor, A
M1B	1. motor, B
M2B	2. motor, B
MPS	Mechanikus programkapcsoló
NA	Éjszakai mód
N.C.	Funkció nélkül
NC	Nyitóérintkező („normally closed”)
NO	Záróérintkező („normaly open”)
NOTVER	Vészlezárás
OFF	Ki
ÖW	Nyitási szélesség
PA	Programozható kimenet
PE	Programozható bemenet
PROG	Programozó interfész
PS	Programkapcsoló
RBM	Radaros mozgásérzékelő
RUN	Üzemjelző
RS485	Kommunikációs jel DPS-hez, ST 220
SABO	Szabotázs
SCR	Kijelző
SHLD	Árnyékolás
SIO	„Nyitás” biztonsági érzékelő
SIS	„Zárás” biztonsági érzékelő
ST 220	ST 220 szervizterminál
STG	Üzemzavar
SYNC	Szinkronizálás
TEMP	Hőmérséklet-érzékelő
Test	Tesztbemenet
TPS	Nyomógombos program-kapcsoló
TST	Biztonsági érzékelők tesztjele
ULKD	Kioldva
+UB	Tápfeszültség +
–UB	Tápfeszültség –
24V	Külső készülékek Tápfeszültsége (a terhelés a 24V és a 24Vsw kapcsokon együttesen legfeljebb 1 A lehet)
24VAKKU	Tápellátás áramkimaradás esetén, max. 20 mA
24Vsw	Külső készülékek lekapcsolható tápfeszültsége (a terhelés a 24V és a 24Vsw kapcsokon együttesen legfeljebb 1 A lehet)

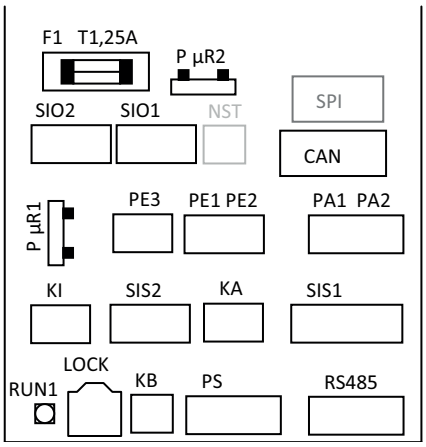
F1 T1,25A
P µR2
SIO2
SIO1
NST
SPI
CAN
P µR1
PE3
PE1 PE2
PA1 PA2
KI
SIS2
KA
SIS1
LOCK
RUN1
KB
PS
RS485

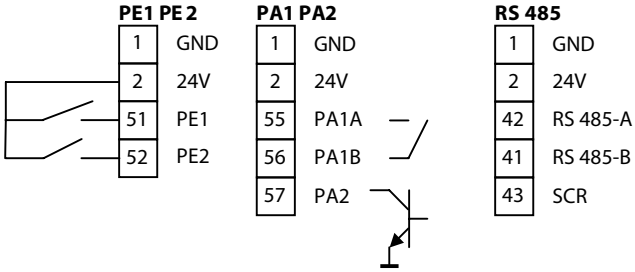
PE1 PE 2
1 GND
2 24V
51 PE1
52 PE2
PA1 PA2
1 GND
2 24V
55 PA1A
56 PA1B
57 PA2
RS 485
1 GND
2 24V
42 RS 485-A
41 RS 485-B
43 SCR

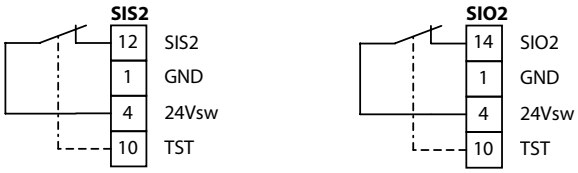
SIS2
12 SIS2
1 GND
4 24Vsw
10 TST
SIO2
14 SIO2
1 GND
4 24Vsw
10 TST

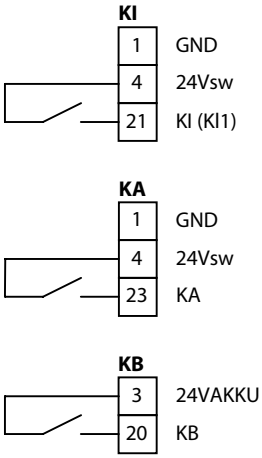
KI
1 GND
4 24Vsw
21 KI (KI1)
KA
1 GND
4 24Vsw
23 KA
KB
3 24VAKKU
20 KB

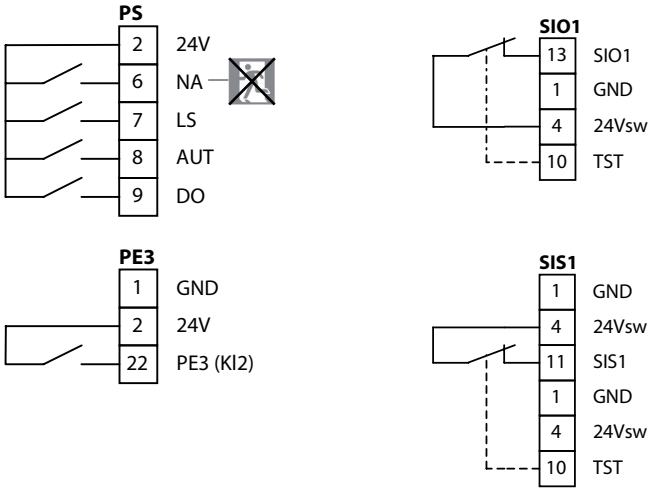
PS
2 24V
6 NA
7 LS
8 AUT
9 DO
PE3
1 GND
2 24V
22 PE3 (KI2)
SIO1
13 SIO1
1 GND
4 24Vsw
10 TST
SIS1
1 GND
4 24Vsw
11 SIS1
1 GND
4 24Vsw
10 TST

4 Elektromos adatok

Hálózati csatlakozó 230 V

▫ Hálózati feszültség	230 V AC –15%, + 10%
▫ Frekvencia	50 Hz

Hálózati csatlakozó 110 V

▫ Hálózati feszültség	110 V AC –10%, + 10%
▫ Frekvencia	60 Hz

Slimdrive és ECdrive változatok

▫ Névleges teljesítmény	140 W
▫ Primer biztosíték	2 A lomha, 5 x 20 mm

Powerdrive változatok

▫ Névleges teljesítmény	200 W
▫ Primer biztosíték	2,5 A lomha, 5 x 20 mm

Általános elektromos adatok

▫ Érintésvédelmi osztály	I
▫ Hálózati csatlakozás	Fix bekötés (szerelési útmutató alapján)
▫ Szekunder feszültség (transzformátor)	33 V AC (46 V DC)
▫ Vezérlőfeszültség külső részegységekhez	24 V DC ±10%
▫ Vezérlőfeszültség kimeneti árama	1 A
▫ Biztosítás 24 V	1,25 A lomha, 5 x 20 mm
▫ Hőmérséklet-tartomány	–15 °C ... +50 °C
▫ Védettség	IP20

5 „Zárás” biztonsági érzékelő

- Legfeljebb négy „Zárás” biztonsági érzékelő csatlakoztatható (SIS1, SIS2, SIO1 és SIO2 kapocs).
- Érzékelés esetén a „Zárás” biztonsági érzékelő kimenete nyitott. A kimeneten GND feszültség mérhető.

DCU1-NT paraméterbeállítás a biztonsági érzékelőkhöz

- Az érintkezőtípus beállítása a használatban lévő kapocshoz:
  - DPS-sel: S1, S2, S3 vagy S4 beállítása 02 értékre
  - ST 220-szal: „SI1”, „SI2”, „SI3” vagy „SI4 érintkező típus” beállítása „Nyitó” értékre
- Érzékelés esetén végzendő működés beállítása (lásd a 23.1.4 ST 220 szervizmenü fejezetet és a 23.2.2 DPS szervizmenü fejezetet):
  - DPS-sel: F1, F2, F3 vagy F4
  - ST 220-szal: „SI1”, „SI2”, „SI3” vagy „SI4 funkció”

▶ Vegye figyelembe az adott érzékelők szerelési útmutatóját.

A zárás biztosítására az EN 16005 és a DIN 18650 szerint bent és kint egy-egy fényfüggönyt kell felszerelni, amelyek érzékelési tartománya a talajon az ajtó teljes szélességét lefedi.

5.1 GC 363 R aktív infravörös érzékelő és radaros mozgásérzékelő

DIN 18650
EN 16005

Szerelési magasság, max. 3500 mm

- GC 363 R fekete, anyag sz. 151237
- GC 363 R RAL színben, anyag sz. 151238
- A GC 363 R aktív infravörös fényfüggönyt és irányérzékeny radaros mozgásérzékelőt tartalmaz.

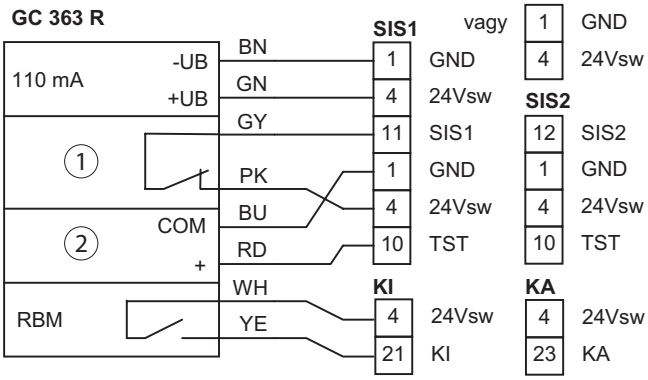

1 AIR fényfüggöny
2 Teszt

GC 363 R paraméterbeállítás

- Kiindulási konfiguráció:
  RAD: KIMENET, AIR: KIMENET 1 (NO/NC) értékre

DCU1-NT paraméterbeállítás a vezérlésekhez

- Ci paraméter (belső érintkező jeladó, érintkező típus), ill. Co (külső érintkező jeladó, érintkező típus) 01 (záró) értékre állítása.

5.2 GC 363 SF önellenőrzött aktív infravörös fényfüggöny és radaros mozgásérzékelő

DIN 18650
EN 16005

Szerelési magasság, max. 3500 mm

- GC 363 SF fekete, anyag sz. 151239
- GC 363 SF RAL színben, anyag sz. 151240
- A GC 363 SF aktív infravörös fényfüggönyt és önellenőrzött, frekvencia-kimenetes (100 Hz), irányérzékeny radaros mozgásérzékelőt tartalmaz.
- ▶ A radaros mozgásérzékelő érzékelési tartományát és érzékenységét az AutSchR szerint kell beállítani:
- Érzékelési tartomány = ÖW × 1,5 m, sebesség: 10 cm/s-nél nagyobb.

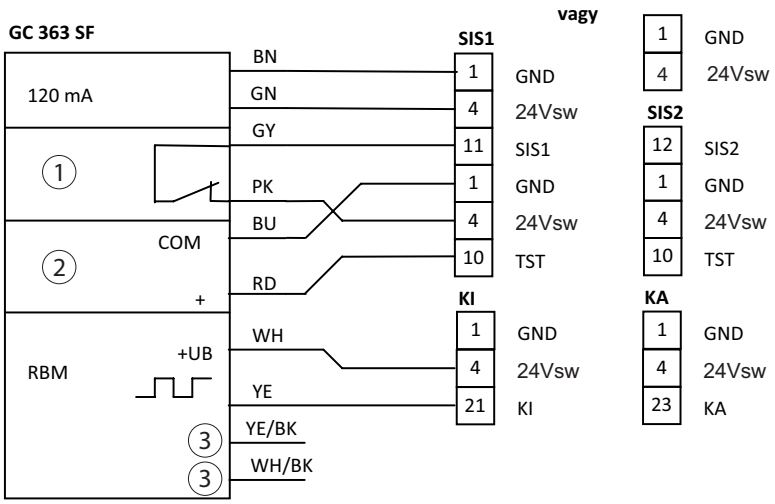

1 AIR fényfüggöny
2 Teszt
3 Nincs használatban

GC 363 SF paraméterbeállítás

- Kiindulási konfiguráció:

  RAD: KIMENET, AIR: KIMENET 6 (freq/NC) értékre

DCU1-NT paraméterbeállítás a vezérlésekhez

- Ci paraméter (belső érintkező jeladó, érintkező típus), ill. Co (külső érintkező jeladó, érintkező típus) 04 (frekvencia) értékre állítása.

5.3 GC 339 aktív infravörös érzékelő

DIN 18650
EN 16005

- GC 339 fekete, anyag sz. 151251
- GC 339 RAL színben, anyag sz. 151252

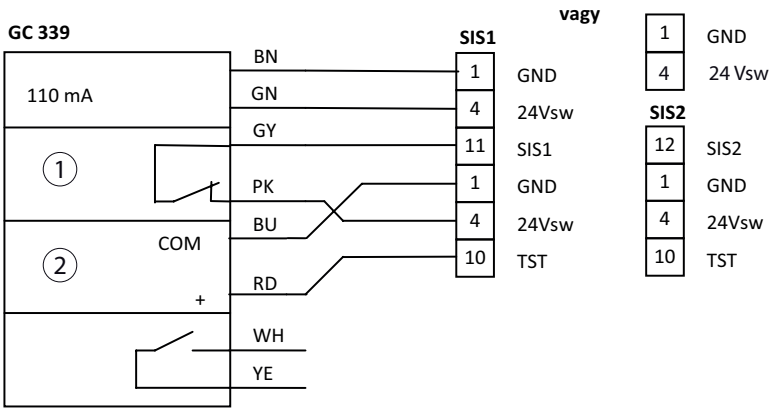

1 AIR fényfüggöny
2 Teszt

GC 339 paraméterbeállítás

- Kiindulási konfiguráció:
  AIR: KIMENET 1 (NO/**NC**) értékre

5.4 GC 365 R aktív infravörös érzékelő és radaros mozgásérzékelő

DIN 18650
EN 16005

- GC 365 R kombinált érzékelő, fekete, anyag sz. 160283

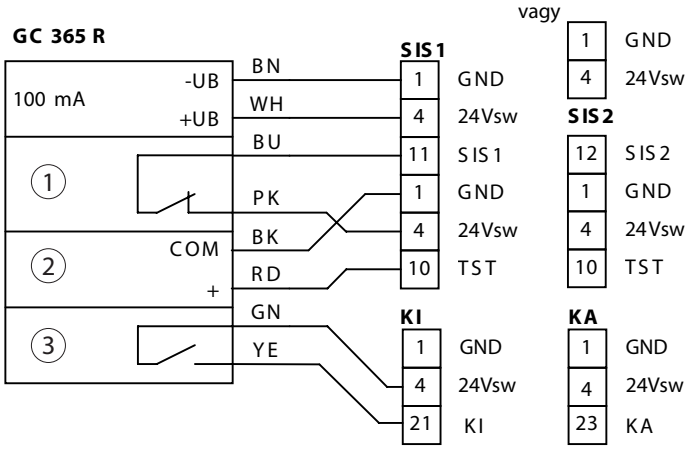

1 AIR fényfüggöny
2 Teszt
3 Radaros mozgásérzékelő

DCU1-NT paraméterbeállítás a vezérlésekhez

▶ Ci (belső érintkező jeladó, érintkező típus), ill. Co (külső érintkező jeladó, érintkező típus) 01 (záró) értékre állítása.

5.5 GC 365 SF aktív infravörös fényfüggöny és radaros mozgásérzékelő

DIN 18650
EN 16005

- GC 365 SF fekete, kombinált érzékelő anyag sz. 160284

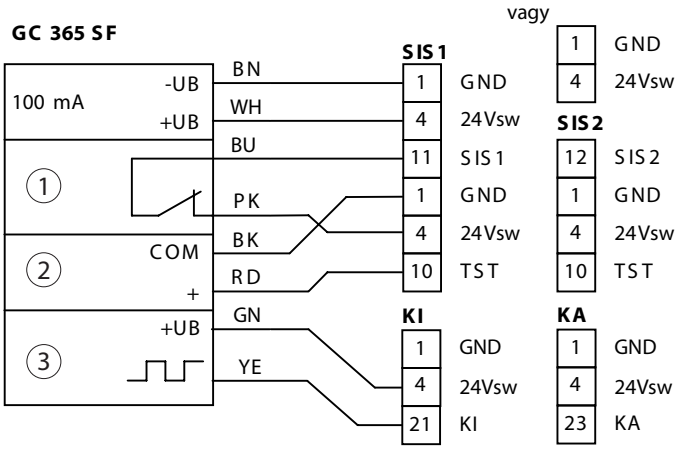

1 AIR fényfüggöny
2 Teszt
3 Radaros mozgásérzékelő

DCU1-NT paraméterbeállítás

▶ Ci (belső érintkező jeladó, érintkező típus), ill. Co (külső érintkező jeladó, érintkező típus) 04 (frekvencia) értékre állítása.

5.6 GC 341 aktív infravörös fényfüggöny

DIN 18650
EN 16005

- GC 341 fényfüggöny, fekete, anyag sz. 160285

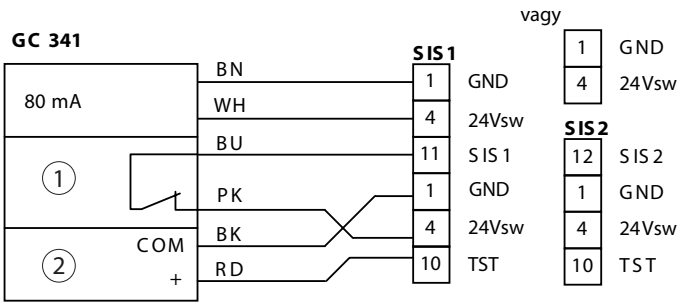

1 AIR fényfüggöny
2 Teszt

5.7 AIR 30 aktív infravörös letapogató

~~DIN 18650~~
~~EN 16005~~

- Szerelési magasság max. 2500 mm
- A zárás biztosítására az EN 16005 és a DIN 18650 szerint bent és kint egy-egy fényfüggönyt kell felszerelni, amelyek érzékelési tartománya a talajon az ajtó teljes nyitási szélességét lefedi.

- AIR 30, anyag sz. 072393
- Relé szabadonfutó diódával, anyag sz. 103352

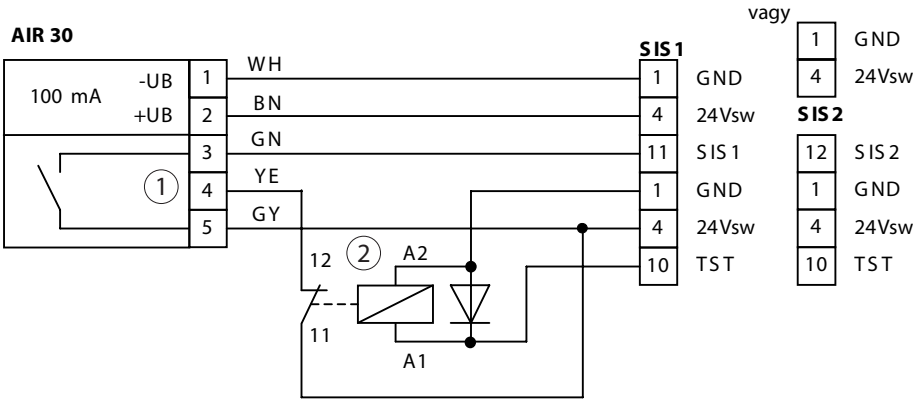

1 Teszt
2 Relé szabadonfutó diódával

Ábrázolás: lekapcsolt üzemi feszültséggel

- Az AIR 30 csak kiegészítő érzékelőként használható a zárás felügyeletére.
- Világos/sötét átkapcsoló (D) állásba állítása (beállítás: sötétre kapcsoló)
- ▶ A beállító csavar segítségével állítsa be az érzékelési távolságot 0,2 m-rel a talaj felett.

5.8 GZ 470 V egycsatornás fényfüggöny

~~DIN 18650~~
~~EN 16005~~

A zárás biztosítására az EN 16005 és a DIN 18650 szerint bent és kint egy-egy fényfüggönyt kell felszerelni, amelyek érzékelési tartománya a talajon az ajtó teljes nyitási szélességét lefedi.

GZ 470 V, anyag sz. 112726

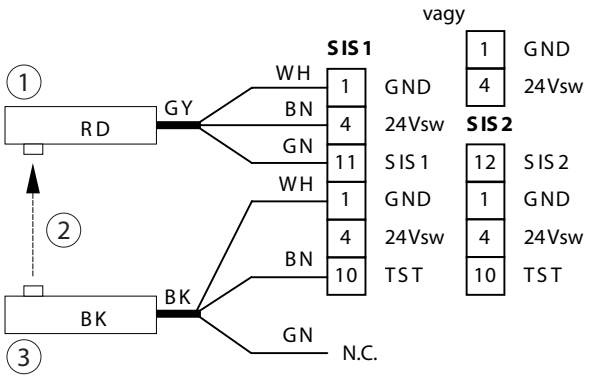

1 GZ 470 V, vevő
2 max. 5 m
3 GZ 470 V, adó

- Szerelés: 1,0 m-rel a talaj felett.
- GZ 470 V áramfelvétele: 50 mA

A fényfüggöny tengelye és az ajtószárny síkja közötti távolság oldalirányban nem haladhatja meg az 5 cm-t.

5.9 GZ 472 V kétcsatornás fényfüggöny

DIN 18650 ~~EN 16005~~

A DIN 18650 biztosítási tartományt irányoz elő az ajtószárny előtt és mögött. A fotocella csak aktív infravörös érzékelők kiegészítéseként használható.

GZ 472 V, any. sz. 112727

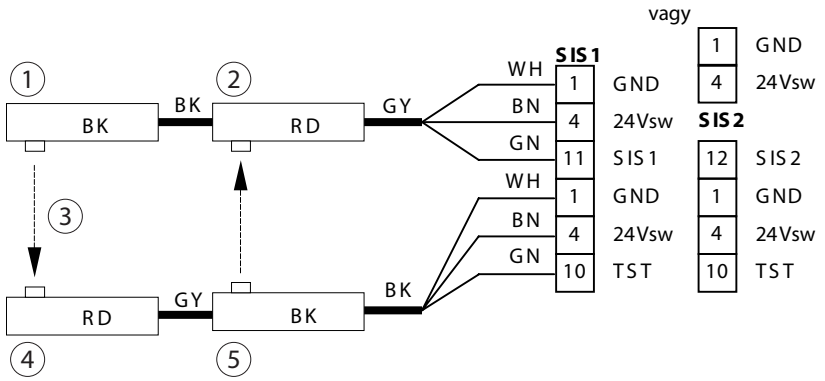

1 GZ 472 ES V adó
2 GZ 472 ES V vevő
3 max. 5 m
4 GZ 472 SE V adó
5 GZ 472 SE V vevő

- Szerelés: 0,2 m-rel, ill. 1,0 m-rel a talaj felett.
- GZ 472 V áramfelvétele: 70 mA

A fényfüggöny tengelye és az ajtószárny síkja közötti távolság oldalirányban nem haladhatja meg az 5 cm-t.

6 „Nyitás” biztonsági érzékelő

Üzembe helyezéskor és szervizeléskor ellenőrizni kell az érzékelők működését és helyes beállítását.

- Legfeljebb négy „Nyitás” biztonsági érzékelő csatlakoztatható (SIO1, SIO2, SIS1, SIS2).
- Érzékelés esetén a „Nyitás” biztonsági érzékelő kimenete nyitott. Az SIO1-en, ill. SIO2-n rendelkezésre áll a GND.

DCU1-NT paraméterbeállítás a biztonsági érzékelőkhöz

- Az érintkezőtípus beállítása a használatban lévő kapcsokhoz:
  - DPS-sel: S3, S4, S1 vagy S2 beállítása 02 értékre.
  - ST 220: „SI3”, „SI4”, „SI1” vagy „SI2 érintkezőtípus” paraméter beállítása „Nyitás” értékre.
- A használatban lévő kapcsok működésének beállítása (lásd a 23.1.4 ST 220 szervizmenü fejezetet és a 23.2.2 DPS szervizmenü fejezetet):
  - F3, F4, F1 vagy F2 DPS-paraméter beállítása.
  - „SI3-”, „SI4-”, „SI1-” vagy „SI2 funkció” ST 220-paraméter beállítása.

Menekülési útvonalon elhelyezett ajtók esetében:
Ha a „Nyitás” biztonsági érzékelő nyitás közben aktiválódik, akkor az ajtó csak akkor áll meg, ha elérte a csökkentett nyitási szélességet. A csökkentett nyitási szélességnek a szükséges menekülési szélességnél kisebbnek vagy vele egyenlőnek kell lennie (építésfelügyeleti engedély).

- Vegye figyelembe az adott érzékelők szerelési útmutatóját.

6.1 GC 339 aktív infravörös érzékelő

DIN 18650
EN 16005

Szerelési magasság, max. 3500 mm

- GC 339 fekete, anyag sz. 151251
- GC 339 RAL színben, anyag sz. 151252
- ▶ A használaton kívüli vezetékereket (WH, YE) szigetelje le.

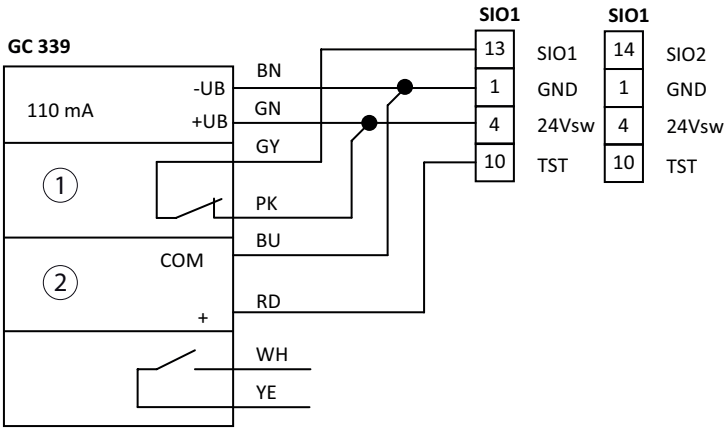

1 AIR fényfüggöny
2 Teszt

GC 339 paraméterbeállítás

- Kiindulási konfiguráció:

AIR: KIMENET	1 (NO/**NC**) értékre
AIR szélesség	Nyitott helyzetben jobb oldalra történő felszerelés esetén: ▶ Az AIR szélességét a jobb részmezőre állítsa be. Nyitott helyzetben bal oldalra történő felszerelés esetén: ▶ Az AIR szélességét a bal részmezőre állítsa be.

6.2 GC 341 aktív infravörös érzékelő

DIN 18650
EN 16005

Szerelési magasság max. 3500 mm

- GC 341 fényfüggöny, fekete, anyag sz. 160285

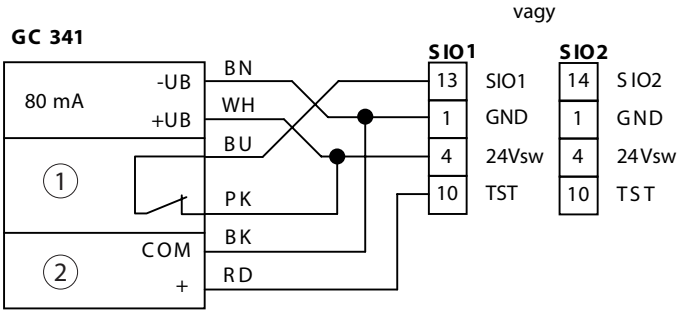

1 AIR fényfüggöny
2 Teszt

- A további tudnivalókat lásd a 5.6 GC 341(SIS) fejezetben.

6.3 AIR 30 aktív infravörös letapogató

~~DIN 18650~~
~~EN 16005~~

A zárás biztosítására az EN 16005 és a DIN 18650 szerint bent és kint egy-egy fényfüggönyt kell felszerelni, amelyek érzékelési tartománya a talajon az ajtó teljes nyitási szélességét lefedi.

- AIR 30, anyag sz. 072393
- Relé szabadonfutó dióval, anyag sz. 103352

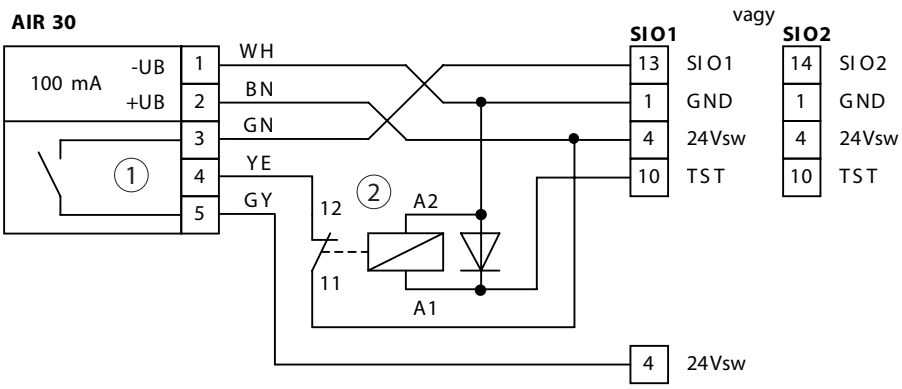

1 Teszt
2 Relé szabadonfutó dióval

Ábrázolás: lekapcsolt üzemi feszültséggel

- A további tudnivalókat lásd az 5.7 AIR 30 (SIS) fejezetben.

7 Break-Out (menekülő) ajtók

- ▶ Üzembe helyezés előtt az „Ajtóparaméterek", „Ajtómozgató típus" szervizmenüben állítsa be az ajtómozgató típusát (Slimdrive SL BO, ECdrive BO vagy TSA 360NT BO).
- ▶ Vegye figyelembe a „menekülési útvonalakon alkalmazható automata tolóajtókra vonatkozó irányelvben" (AutSchR) foglaltakat:
  - A programkapcsolót védeni kell az illetéktelen hozzáféréssel szemben, pl. a programkapcsolót lezáró kulcsos kapcsoló felszerelésével.
  - A „Vészlezárás", „Zsilip" és „Szélfogó" funkció a menekülési útvonalakon telepített automatikusan tolóajtók esetében nem engedélyezett.
  - Az „Éjszaka" üzemmód időkapcsolóval vagy kapcsolóval történő beállítása nem lehetséges.
  - A „Gyógyszertár" funkció nem áll rendelkezésre a paraméterezhető bemeneteken.

- ▶ Vegye figyelembe az adott érzékelők szerelési útmutatóját.

- Break-Out (menekülő) érzékelő, anyag sz. 076114
- A Break-Out (menekülő) érzékelők a forgószárnyak helyzetét felügyelik. Ezeket az érzékelőket az SIO1, ill. SIO2 bemenetre kell bekötni, adott esetben a meglévő „Nyitás" biztonsági érzékelővel együtt.
- A Break-Out (menekülő) érzékelő működésbe lépése esetén az ajtó nyitás vagy zárás közben megáll.
- Break-Out (menekülő) érzékelők
  - Az SIO1 konfigurálása automatikus.
  - Az SIO2-t – amennyiben használják – nyitó érintkezőre és Break-Out (menekülő) funkcióra kell konfigurálni.
- Ha az oldalelem kifordult, a Break-Out érzékelő kimenete nyitott. Az SIO1-en, ill. SIO2-n rendelkezésre áll a GND.

7.1 Break-Out érzékelő

- Egyszárnyú rendszerek esetén egy Break-Out (menekülő) érzékelőt kell felszerelni (SIO1), ill. az adott esetben már meglévő „Nyitás" biztonsági érzékelőt az SIO2-re kell rákötni.
- Kétszárnyú rendszerek esetén két Break-Out (menekülő) érzékelőt kell felszerelni (a vezérlés SIO1 és SIO2 bemenetére kell bekötni).

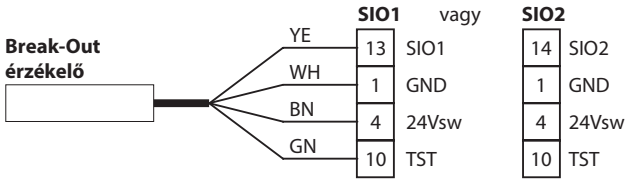

7.2 Break-Out (menekülő) érzékelő és „Nyitás" biztonsági érzékelő

- Két Break-Out (menekülő) érzékelő és két „Nyitás" biztonsági érzékelő is felszerelhető (a vezérlés SIO1 és SIO2 bemenetére kell bekötni).
- Érzékelés esetén a „Nyitás" biztonsági érzékelő kimenete nyitott. Az SIO1-en, ill. SIO2-n rendelkezésre áll a GND.
- Valamelyik Break-Out (menekülő) érzékelő vagy „Nyitás" biztonsági érzékelő működésbe lépése esetén az ajtó nyitás vagy zárás közben megáll.

7.2.1 Break-Out (menekülő) érzékelő GC 339 aktív infravörös fényfüggönnyel

DIN 18650
EN 16005

A további tudnivalókat lásd a 5.3 GC 339 aktív infravörös érzékelő fejezetben.

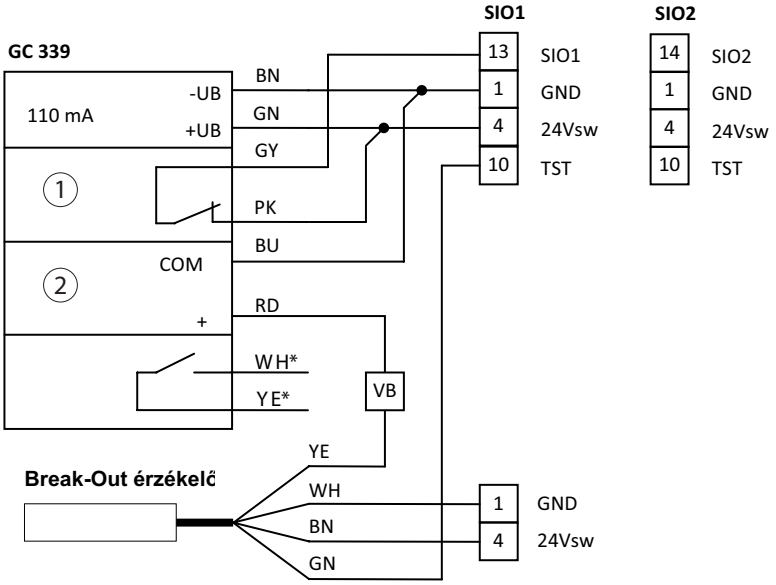

1 AIR fényfüggöny
2 Teszt
* a használaton kívüli vezetékereket (WH, YE) szigetelje le
VB a vezetékerek összekötése és rögzítése (lásd a 8.3 Az érzékelővezeték biztosítása rövidzárlattal szemben fejezetet)

7.2.2 Break-out érzékelő GC341 aktív infravörös érzékelővel

DIN 18650
EN 16005

Szerelési magasság max. 3500 mm

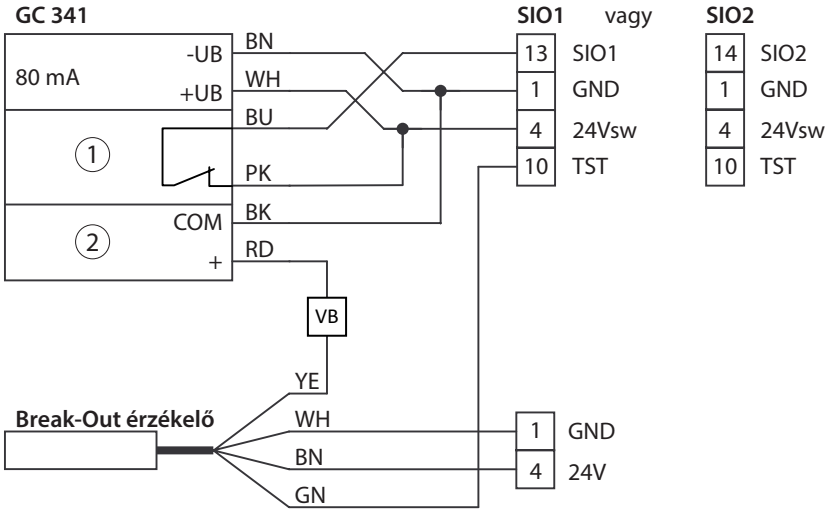

1 AIR fényfüggöny
2 Teszt
VB a vezetékerek összekötése és rögzítése
(lásd a 8.3 Az érzékelővezeték biztosítása rövidzárlattal szemben fejezetet)

A további tudnivalókat lásd a 6.2 GC 341 aktív infravörös érzékelő fejezetben.

7.2.3 Break-Out érzékelő AIR 30 aktív infravörös letapogatóval

~~DIN 18650~~
~~EN 16005~~

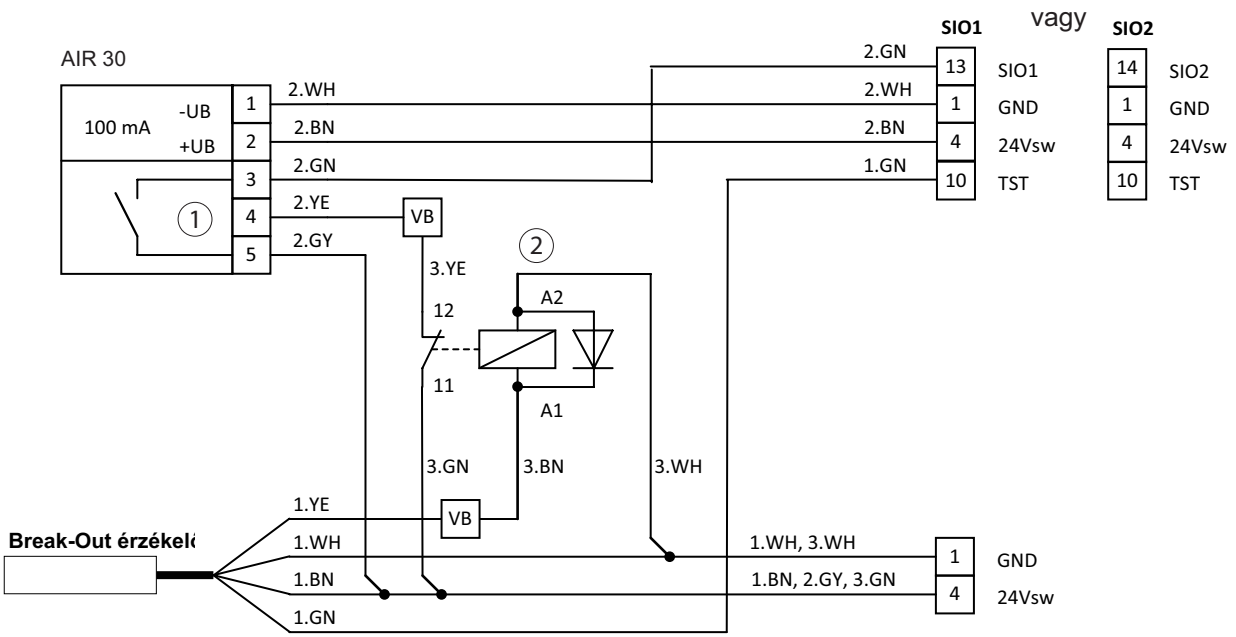

1 Teszt
2 Relé szabadonfutó diódával
VB a vezetékerek összekötése és rögzítése (lásd a 8.3 Az érzékelővezeték biztosítása rövidzárlattal szemben fejezetet)

Ábrázolás lekapcsolt üzemi feszültség esetén

A további tudnivalókat lásd a 6.3 AIR 30 aktív infravörös letapogató fejezetben.

8 Biztonsági érzékelők sorba kapcsolása

8.1 „Zárás" biztonsági érzékelő (standard ajtók)

DIN 18650
EN 16005

8.1.1 GC 339 aktív infravörös fényfüggöny GC 363 R biztonsági/vezérlőérzékelővel

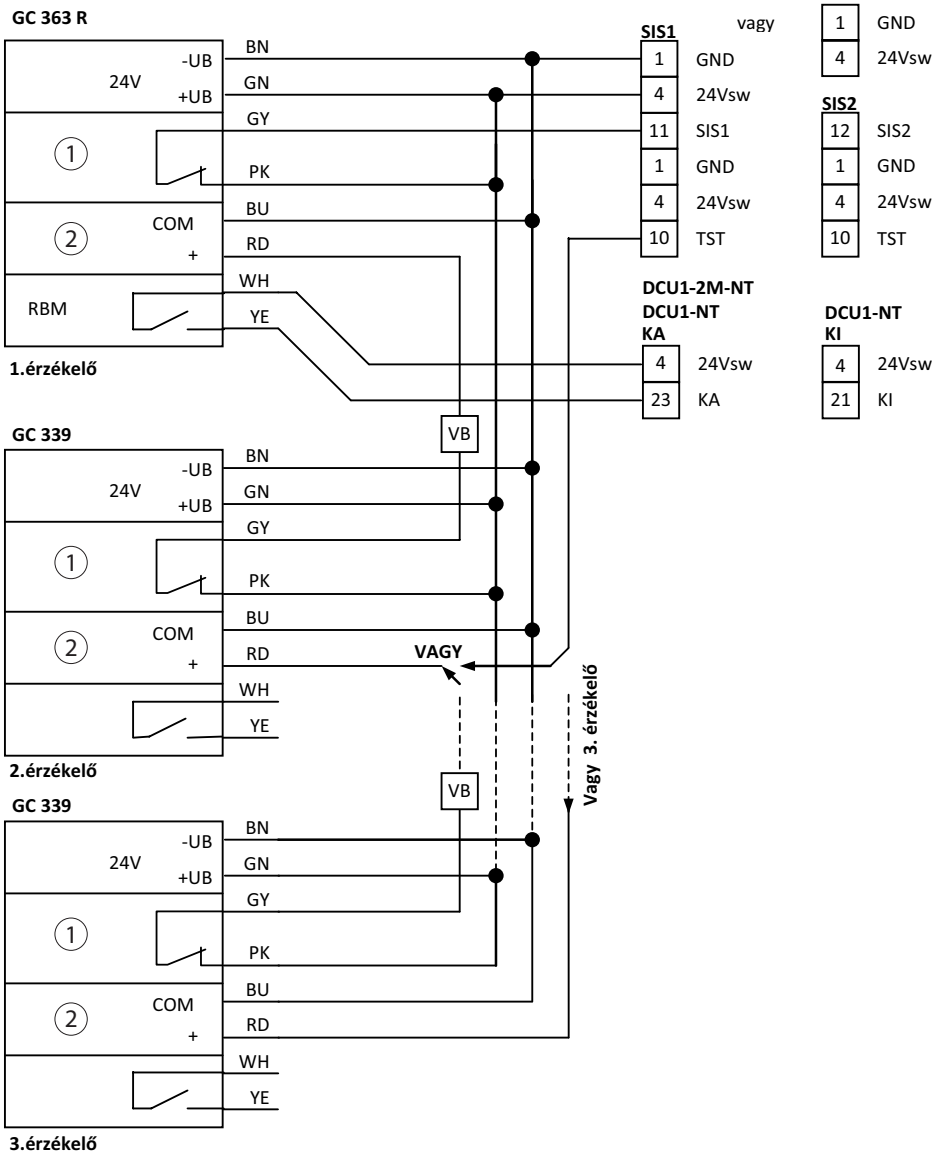

1	AIR fényfüggöny	VB	a vezetékerek összekötése és rögzítése (lásd a 8.3 Az érzékelővezeték biztosítása rövidzárlattal szemben fejezetet)
2	Teszt		

GC 363 R paraméterbeállítás

- RAD: Kimenet, AIR: kimenet 1 (NO/NC) értékre állítása
  Ehhez lásd a paraméter beállításra vonatkozó tudnivalókat a 5.1 GC 363 R aktív infravörös érzékelő és radaros mozgásérzékelő fejezetben

GC339 paraméterbeállítás

- AIR: kimenet 1 (NO/**NC**)

8.1.2 GC 363 R biztonsági/vezérlőérzékelők

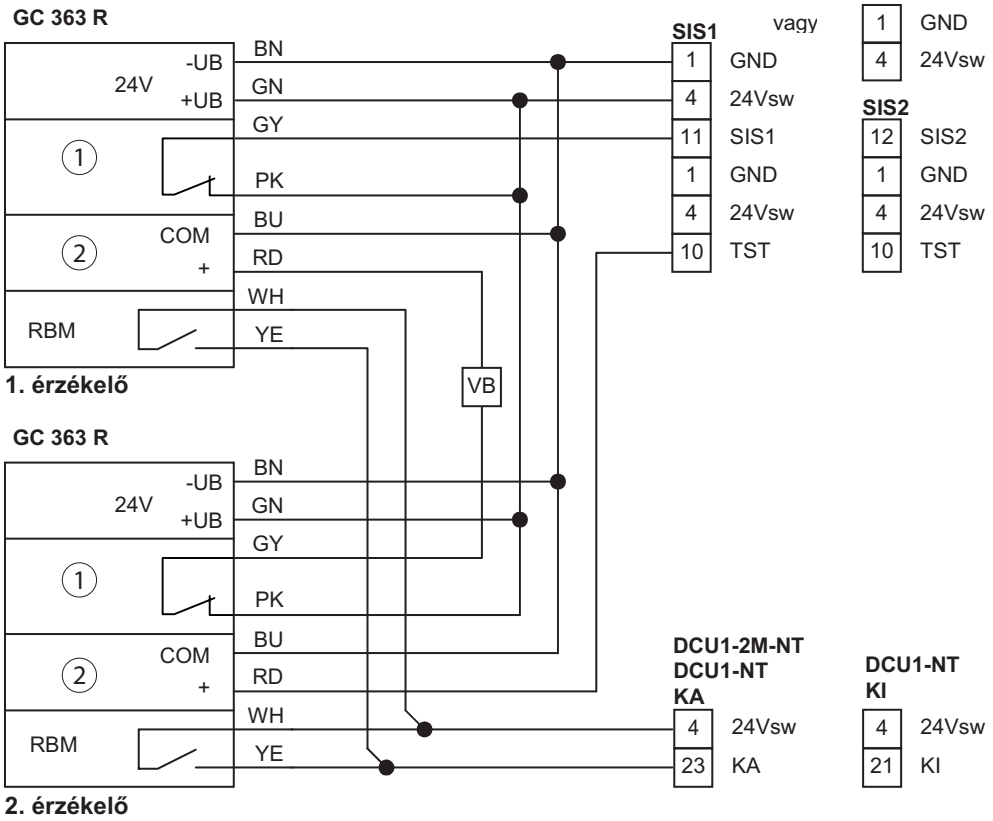

1 AIR fényfüggöny
2 Teszt
VB a vezetékerek összekötése és rögzítése (lásd a 8.3 Az érzékelővezeték biztosítása rövidzárlattal szemben fejezetet)

GC 363 R paraméterbeállítás

- RAD: Kimenet, AIR: Kimenet 1 (NO/NC) értékre állítása
  Ehhez lásd a paraméter beállításra vonatkozó tudnivalókat a 5.1 GC 363 R aktív infravörös érzékelő és radaros mozgásérzékelő fejezetben

8.1.3 GC 341 aktív infravörös fényfüggöny GC 365 R biztonsági/vezérlőérzékelővel

A további tudnivalókat lásd a 5.4 GC 365 R aktív infravörös érzékelő és radaros mozgásérzékelő fejezetben.

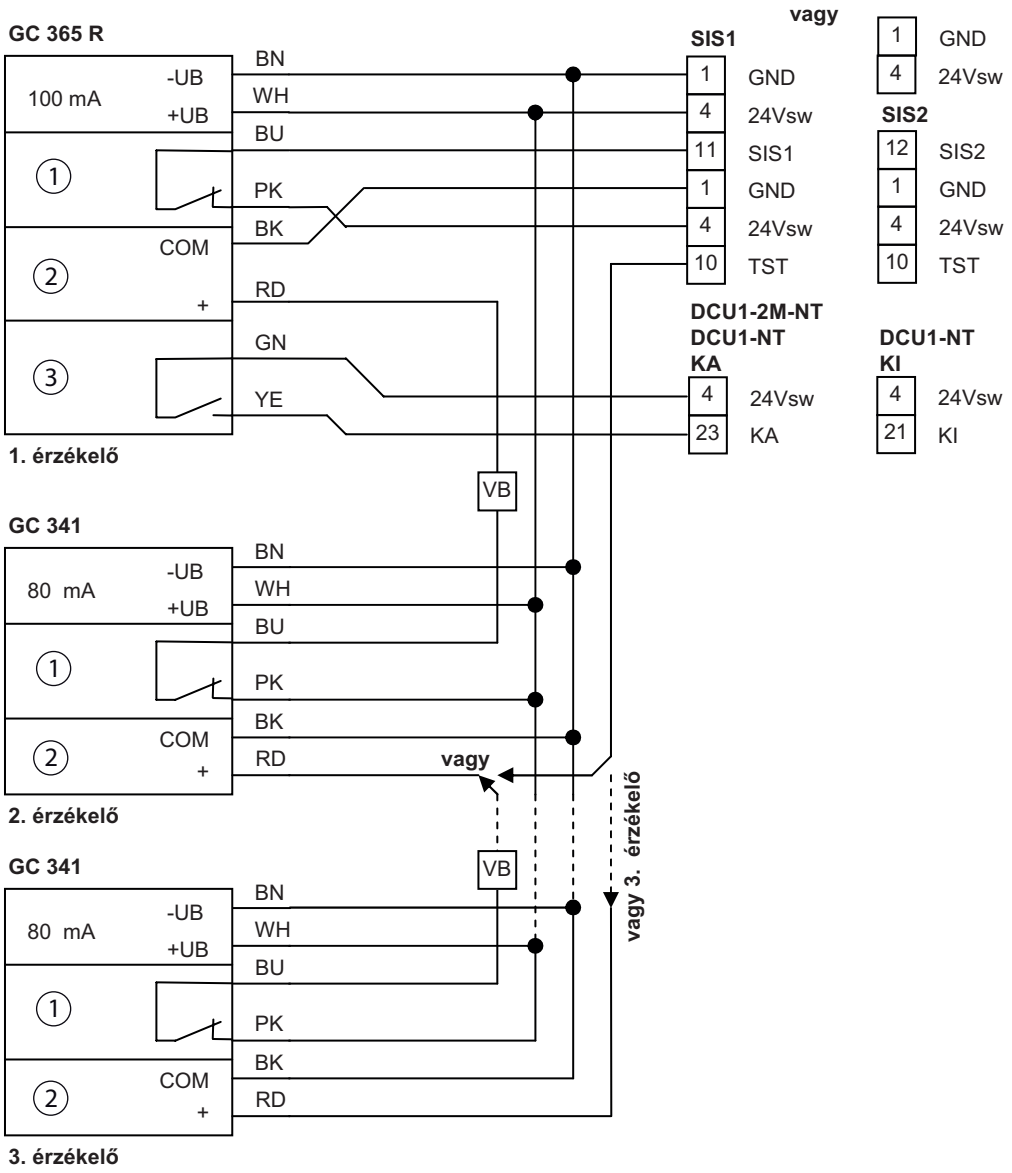

1 AIR fényfüggöny
2 Teszt
3 Radaros mozgásérzékelő
VB a vezetékerek összekötése és rögzítése (lásd a 8.3 Az érzékelővezeték biztosítása rövidzárlattal szemben fejezetet)

DCU1-NT paraméterbeállítás

- Ci (belső érintkező jeladó, érintkező típus), ill. Co (külső érintkező jeladó, érintkező típus) 01 (záró) értékre állítása.

8.2 „Zárás” biztonsági érzékelő (FR ajtók)

DIN 18650
EN 16005

8.2.1 GC 339 aktív infravörös fényfüggöny GC 363 SF biztonsági/vezérlőérzékelővel

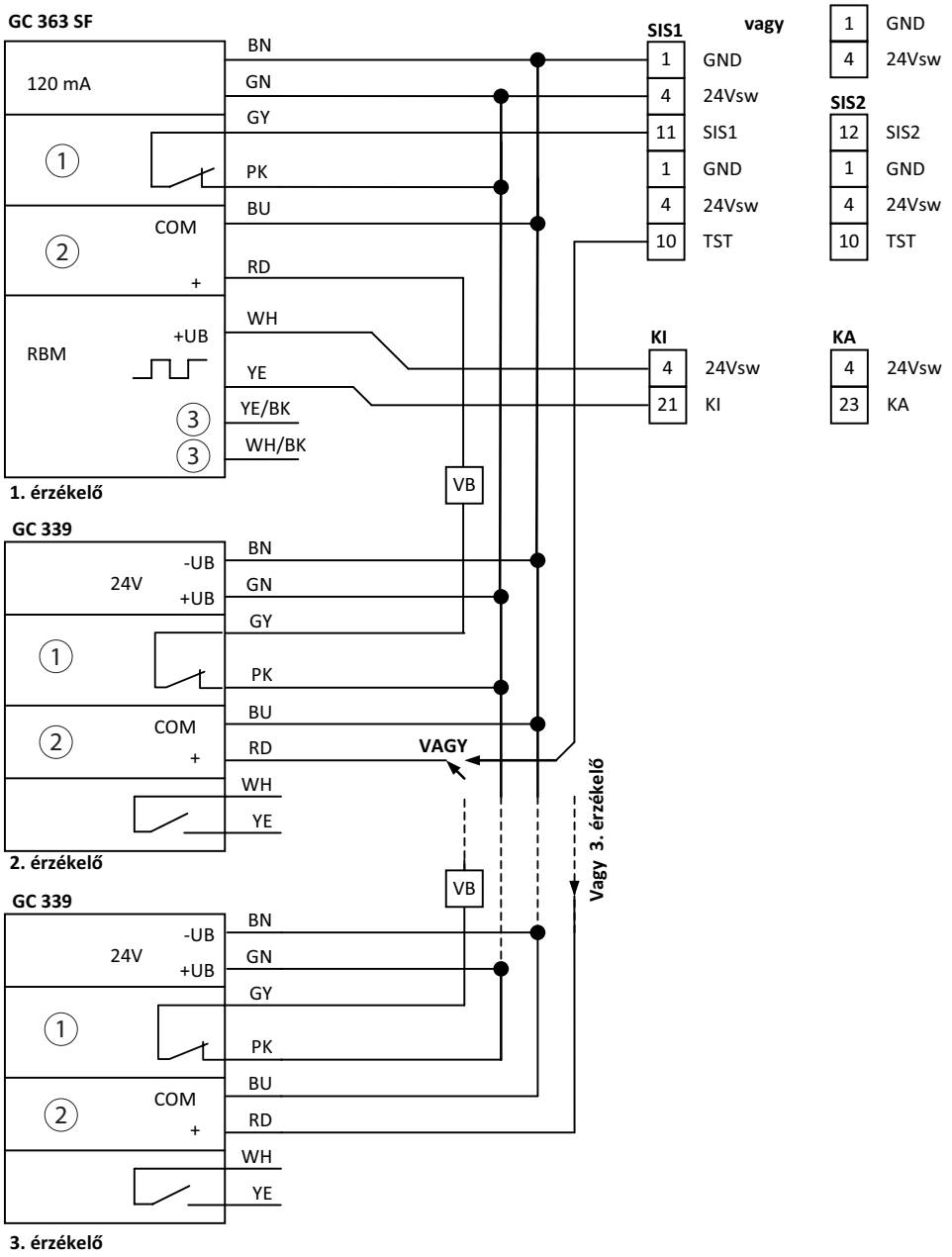

1 AIR fényfüggöny
2 Teszt
3 Nincs használatban

VB a vezetékerek összekötése és rögzítése (lásd a 8.3 Az érzékelővezeték biztosítása rövidzárlattal szemben fejezetet)

GC 363 SF paraméterbeállítás

- RAD: Kimenet, AIR: Kimenet 6 (freq/NC) értékre állítása
  Ehhez lásd a GC 363 SF paraméter beállítására vonatkozó tudnivalókat a 5.2 GC 363 SF önellenőrzött aktív infravörös fényfüggöny és radaros mozgásérzékelő fejezetben

DCU1-2M-NT paraméterbeállítás

- Ci (belső érintkező jeladó, érintkező típus), ill. Co (külső érintkező jeladó, érintkező típus) 04 (frekvencia) értékre állítása.

8.2.2 GC 363 SF biztonsági/vezérlőérzékelő

- Két GC 363 SF sorba kapcsolásához két GC 363 S interfész, valamint két relé szükséges.
- A további tudnivalókat lásd a 5.2 GC 363 SF önellenőrzött aktív infravörös fényfüggöny és radaros mozgásérzékelő fejezetben.

Paraméterek beállítása:

▶ Ci (KI érintkező típus) 02 (nyitó) értékre állítása.

▶ E3 (PE3 funkció) 22 (KI 2) értékre állítása.

- Tartozékok:
  - GC 363 S interfész, anyag sz. 151361
  - Relé szabadonfutó diódával, anyagsz. 103352

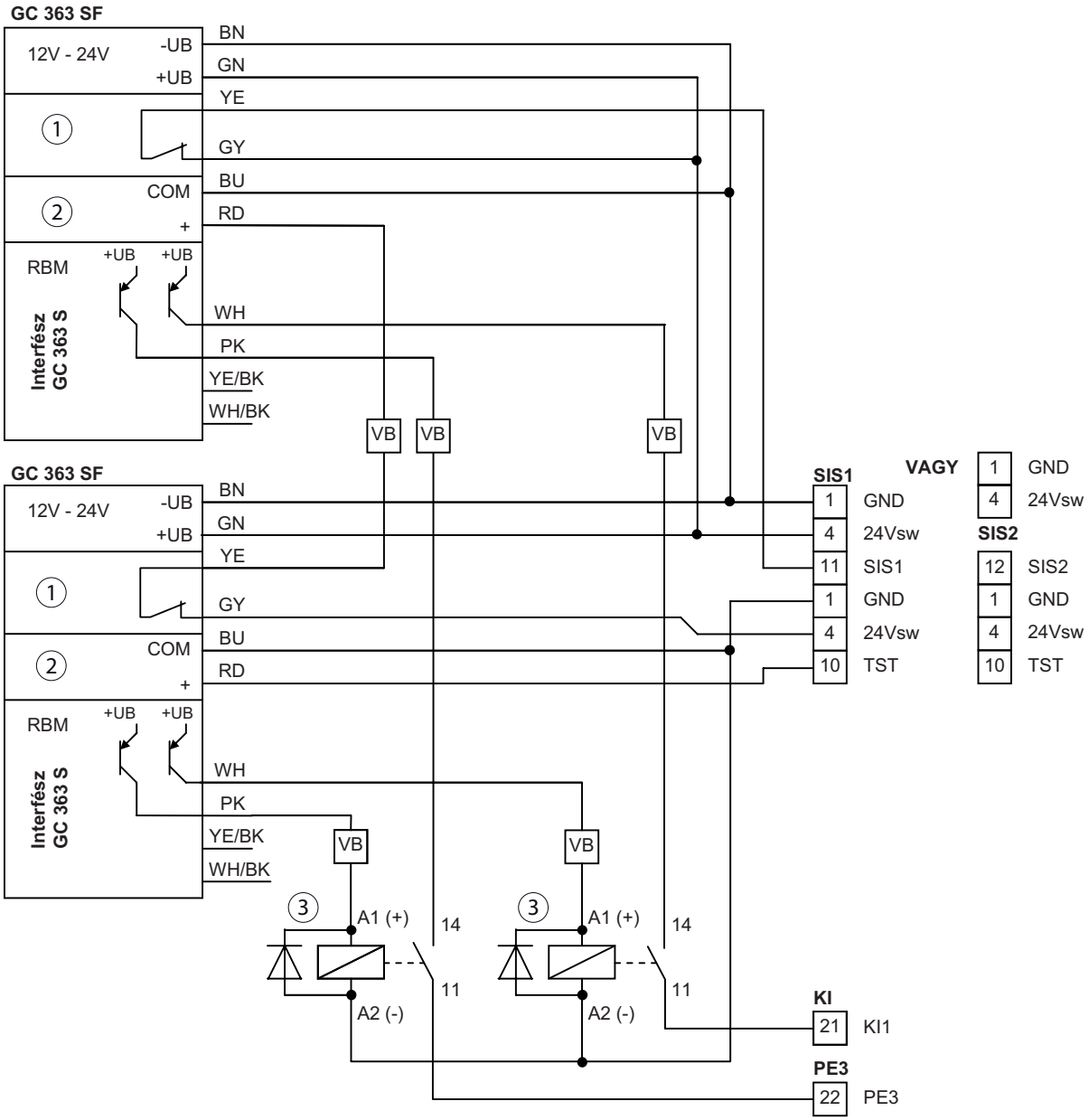

1	AIR fényfüggöny	VB	a vezetékerek összekötése és rögzítése (lásd a 8.3 Az érzékelővezeték biztosítása rövidzárlattal szemben fejezetet)
2	Teszt		
3	Relé szabadonfutó diódával		
	Ábrázolás: lekapcsolt üzemi feszültséggel		

GC 363 SF paraméterbeállítás

- RAD: Kimenet, AIR: kimenet 5 (current/NC) értékre állítása
  Ehhez lásd a GC 363 SF paraméter beállítására vonatkozó tudnivalókat a 5.2 GC 363 SF önellenőrzött aktív infravörös fényfüggöny és radaros mozgásérzékelő fejezetben.

8.2.3 GC 341 aktív infravörös fényfüggöny GC 365 SF biztonsági/vezérlőérzékelővel

A további tudnivalókat lásd a 5.5 GC 365 SF aktív infravörös fényfüggöny és radaros mozgásérzékelő fejezetben.

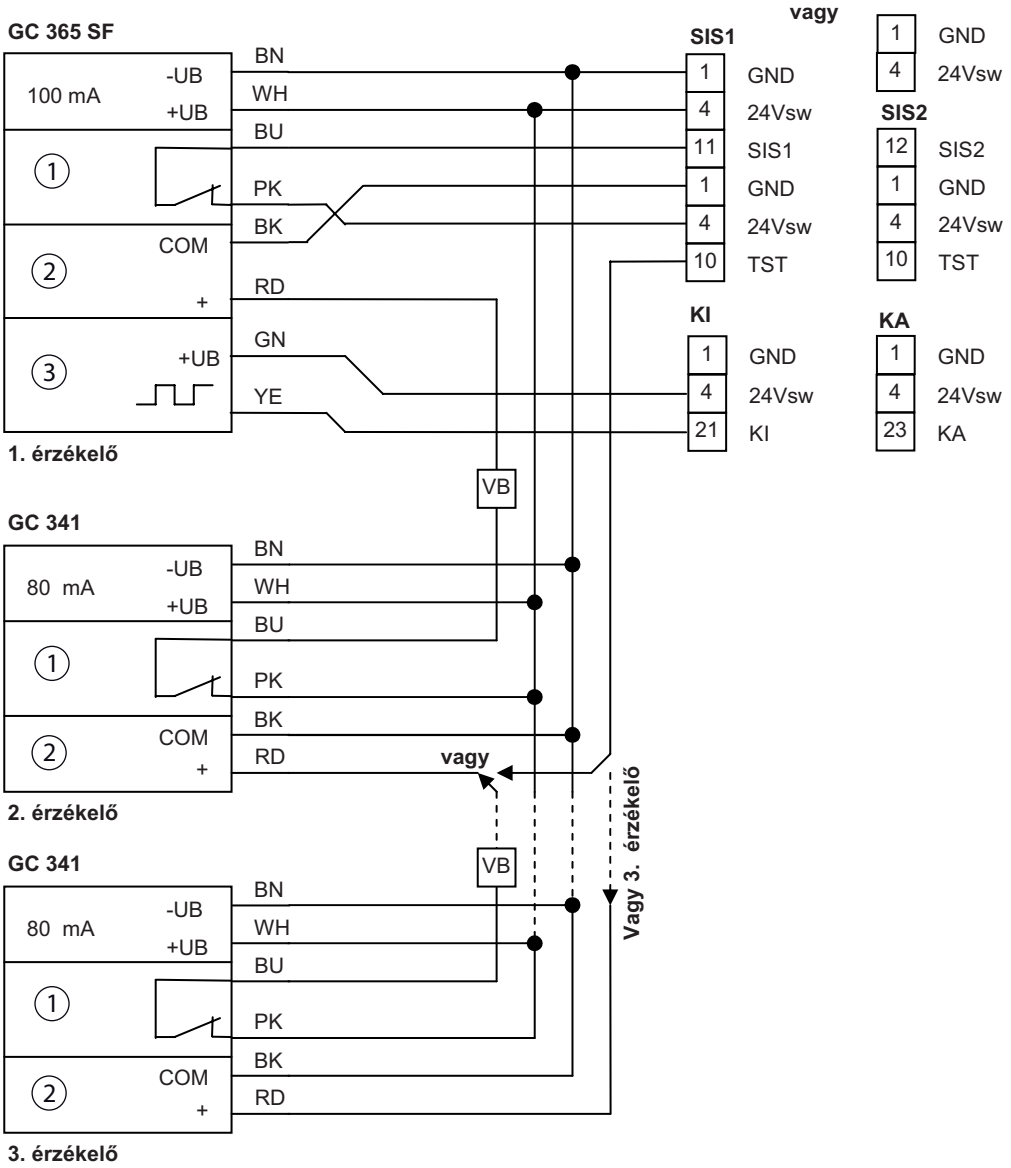

1 AIR fényfüggöny
2 Teszt
3 Radaros mozgásérzékelő
VB a vezetékerek összekötése és rögzítése (lásd a 8.3 Az érzékelővezeték biztosítása rövidzárlattal szemben fejezetet)

DCU1-NT paraméterbeállítás

- Ci (belső érintkező jeladó, érintkező típus), ill. Co (külső érintkező jeladó, érintkező típus) 04 (frekvencia) értékre állítása.

8.3 Az érzékelővezeték biztosítása rövidzárlattal szemben

Ha több érzékelővezetéket csatlakoztatnak az SIS1, SIS2, SIO1, SIO2 kapcsokhoz, akkor a következő eljárást kell alkalmazni:

Több összekötendő vezetékér egyesítése érvéghüvellyel

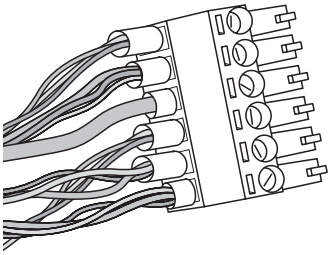

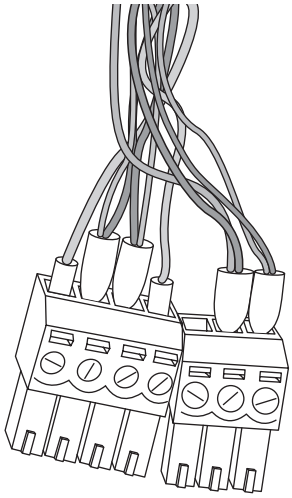

VB vezetékerek összekötése szigetelt párhuzamos összekötővel
Párhuzamos összekötő: pl. Bürklin, rend. sz. 07F680

- A vezetékereket a kábelköpeny kezdetéig szigetelje le zsugortömlővel. A zsugortömlőnek 10 mm-rel rá kell lógnia a szigetelt párhuzamos összekötőre.
- A szigetelt vezetékereket hajtsa hátra a kábelköpenyre.
- A nem használt vezetékereket szigetelje le, és hajtsa hátra a kábelköpenyre.
- A vezetékereket és a kábelt 2 db kábelkötegelővel rögzítse.

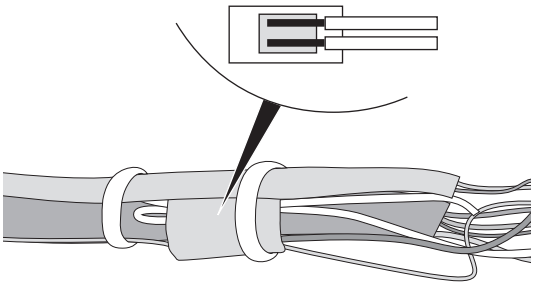

Érzékelőkábelek rögzítése elmozdulás ellen

- Rögzítse az érzékelőkábeleket kábelkötegelővel (1) a kábeltartóhoz.

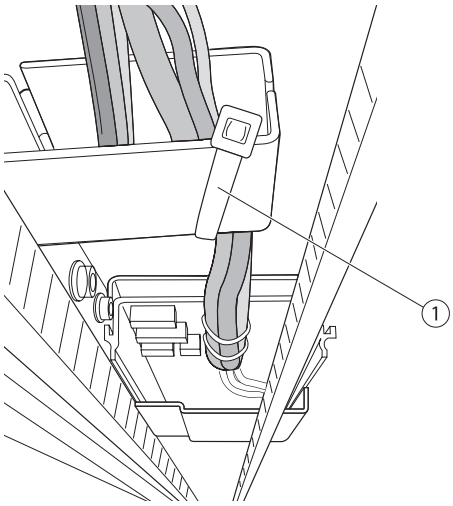

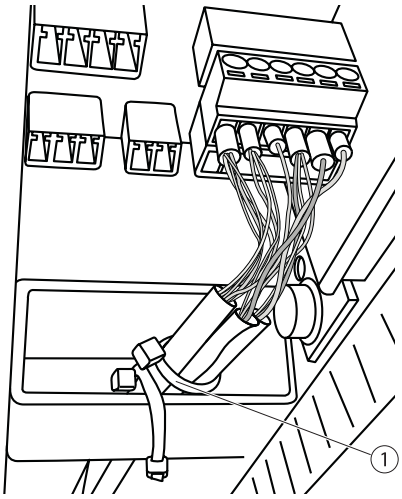

9 „Jogosult” érintkező jeladó

- A KB bemenet az Au, LS és nA üzemmódban aktív.
- Vezérlőjel hatására a „jogosult” érintkező jeladó kimenete zár (a KB bemeneten 24 V AKKU van).
- Működtetés esetén a KB mindig teljesen kinyitja az ajtót, még akkor is, ha az Au téli üzemmódra van beállítva.

Ne használja a „KB” kapocslécet külső fogyasztók (pl. számkódos zár) tápellátására.
Máskülönben az akkumulátor nem töltődik.

- SCT kulcsos kapcsoló, egypólusú, süllyesztett, AS 500 profil félhenger nélkül, anyag sz. 117996
- Tartozékok:
  - Profilfélcilinder, anyag sz. 090176
  - Kiegészítő érintkező, anyag s. 024467 (a kiegészítő érintkező nem szabotázsérintkező, hanem a DPS, ill. a TPS nyomógombos programkapcsoló engedélyezésére szolgál.)

Ha a KB bemenet vezérlőeleme az épülettől távol van felszerelve (pl. sztélén), akkor a DCU1-NT, DCU1-2M-NT vezérlés KB bemenetén BZW06-33B védődióda, any. sz. 165678, szükséges.

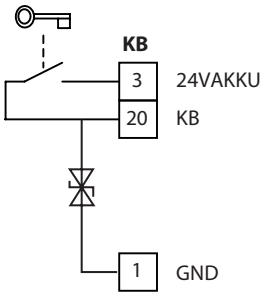

9.1 Vésznyitó kapcsoló világítás nélkül

- Any. sz. 120881

Jelölje meg a mellékelt „Vésznyitó kapcsoló” feliratozó címkével.

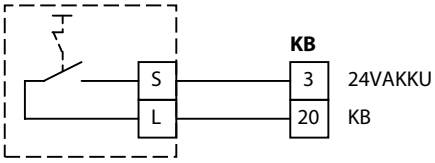

9.2 Vésznyitó kapcsoló világítással

- Falon kívüli, AS 500, alpesi fehér, anyag sz. 137967
- Falon kívüli, anyag sz. 136571

Működtetés után a kapcsoló reteszkioldásához ki kell húzni a gombafejű kapcsolót.

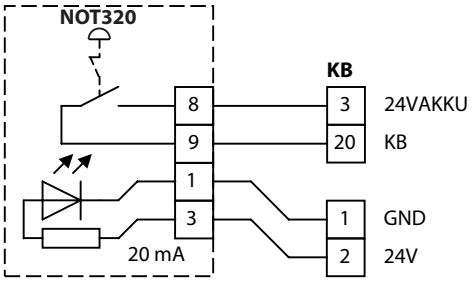

10 Belső érintkező jeladó

A KI bemenet az Au és LS üzemmódban aktív.

▶ Vegye figyelembe az adott érzékelők szerelési útmutatóját.

10.1 Standard ajtók

Vezérlőjel hatására a belső érintkező jeladó kimenete zár (a KI bemeneten 24 V van).

10.1.1 GC 302 R radaros mozgásérzékelő

- GC 302 R fekete, anyag sz. 124087
- GC 302 R RAL színben, anyag sz. 124088
- A GC 302 R egy irányérzékeny radaros mozgásérzékelő.

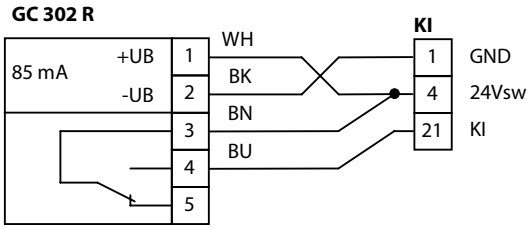

- Tartozékok:
  - Távvezérlő, anyag sz. 099575
  - Mennyezeti beépítő készlet, anyag sz. 115384
  - Esővédő burkolat, anyag sz. 115339

▶ Ha több GC 302 R mozgásérzékelőt szerelnek fel egymás mellé vagy mögé, akkor a két DIP-kapcsoló segítségével különböző eszközcímeket kell beállítani. Máskülönben a távvezérlő hatására a többi érzékelő beállítása is megváltozik.

10.1.2 GC 304 R radaros mozgásérzékelő

- GC 304 R fekete, anyag sz. 130651
- A GC 304 R egy irányérzékeny radaros mozgásérzékelő.
- Tartozékok:
  - Távvezérlő, anyag sz. 100061
  - Mennyezeti beépítő készlet, anyag sz. 130653
  - Esővédő burkolat, anyag sz. 130654

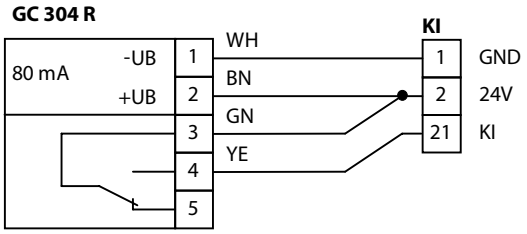

10.1.3 GC 363 R aktív infravörös érzékelő és radaros mozgásérzékelő

Lásd a 5.1 GC 363 R aktív infravörös érzékelő és radaros mozgásérzékelő fejezetet.

10.1.4 GC 365 R aktív infravörös érzékelő és radaros mozgásérzékelő

Lásd a 5.4 GC 365 R aktív infravörös érzékelő és radaros mozgásérzékelő fejezetet.

10.1.5 Nyomógomb (potenciálmentes érintkező)

- Műanyag nagy felületű nyomógomb, fehér, anyag sz. 114078
- Műanyag nagy felületű nyomógomb, rozsdamentes, anyag sz. 114077
- Nemesacél nagy felületű nyomógomb, anyag sz. 119898
- Nemesacél nagy felületű nyomógomb, LS 990, AP, anyag sz. 128582
- Nemesacél nagy felületű nyomógomb, LS 990, süllyesztett, anyag sz. 128583

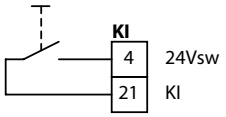

10.1.6 GC 307+ érintés nélküli vezérlőérzékelő

A GC 307+ egy érintés nélküli vezérlőérzékelő 10 - 60 cm hatótávolsággal a kézi vezérléshez.

- GC 307+ standard falsík alatti szerelés, any. sz. 193226
- GC 307+ standard falsíkra történő szerelés, any. sz. 195727

▶ Állítsa a KI vagy KA érintkező típusát „záróra”.

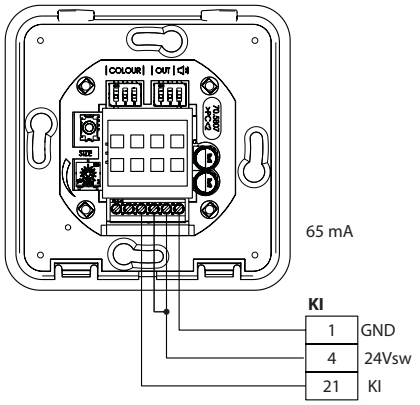

- Tartozékok:
  - Távvezérlő, anyag sz. 100061

10.2 Menekülési útvonalon elhelyezett ajtók

- ▶ Szerelje fel az önellenőrzött mozgásérzékelőt menekülési irányban.
- ▫ Vezérlőjel hatására a belső érintkező jeladó kimenete nyit, a KI bemeneten GND van.
- ▶ Állítsa be az érzékelési tartományt és a radar mozgásérzékelő érzékenységét az AutSchR szerint:
- ▫ Érzékelési tartomány = ÖW × 1,5 m, sebesség: 10 cm/s-nél nagyobb.

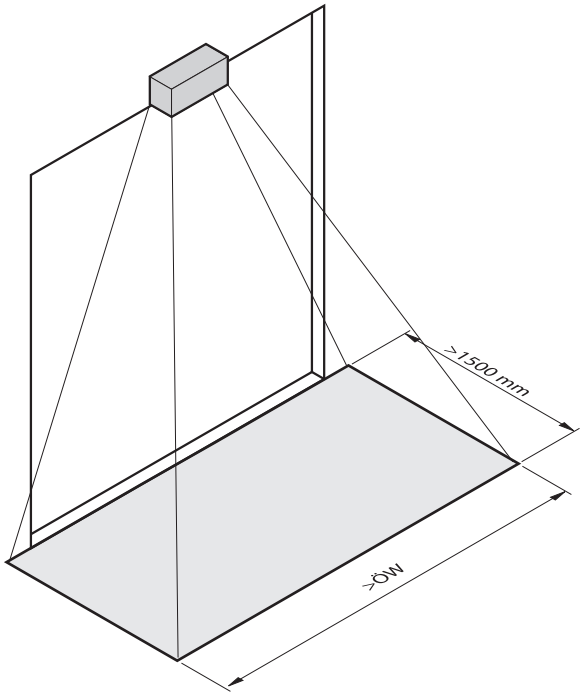

10.2.1 GC 363 SF aktív infravörös érzékelő és radaros mozgásérzékelő

Lásd a 5.2 GC 363 SF önellenőrzött aktív infravörös fényfüggöny és radaros mozgásérzékelő fejezetet.

10.2.2 GC 365 SF aktív infravörös érzékelő és radaros mozgásérzékelő

Lásd a 5.5 GC 365 SF aktív infravörös fényfüggöny és radaros mozgásérzékelő fejezetet.

11 Külső érintkező jeladó

- A KA bemenet az Au üzemmódban aktív.
- Vezérlőjel hatására a külső érintkező jeladó kimenete zár (a KA bemeneten 24 V van).

11.1 GC 302 R radaros mozgásérzékelő

- Lásd a 10.1.1 GC 302 R radaros mozgásérzékelő fejezetet.

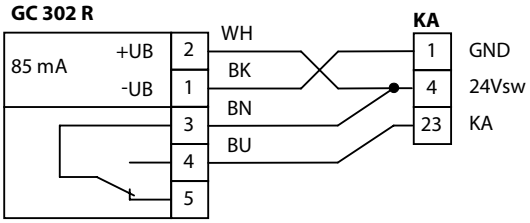

11.2 GC 304 R radaros mozgásérzékelő

Lásd a 10.1.2 GC 304 R radaros mozgásérzékelő fejezetet.

11.3 GC 363 R aktív infravörös fényfüggöny és radaros mozgásérzékelő

Lásd a 5.1 GC 363 R aktív infravörös érzékelő és radaros mozgásérzékelő fejezetet.

11.4 GC 365 R aktív infravörös érzékelő és radaros mozgásérzékelő

Lásd a 5.4 GC 365 R aktív infravörös érzékelő és radaros mozgásérzékelő fejezetet.

11.5 Nyomógomb (potenciálmentes érintkező)

- Lásd a 10.1.5 Nyomógomb (potenciálmentes érintkező) fejezetet.

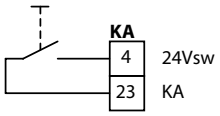

11.6 GC 307+ érintés nélküli vezérlőérzékelő

Lásd a 10.1.6 GC 307+ érintés nélküli vezérlőérzékelő fejezetet.

12 Paraméterezhető bemenetek

A vezérlés három paraméterezhető bemenettel – PE1 (51. kapocs), PE2 (52. kapocs), PE3 (22. kapocs) – rendelkezik, amelyekre különböző vezérlési funkciók állíthatók be. A bemenetek paraméterezése a DPS kijelzős programkapcsolóval vagy az ST 220 szervizterminállal vagy GEZEconnects-szel végezhető el. A funkciókat a DPS szervizmenü (2. menü) és ST 220 szervizterminál (paraméterezhető bemenetek) fejezet ismerteti.

12.1 Nyomógomb funkció

PE-funkció	DPS	Leírás
Nyomógomb funkció	10	A nyomógomb első érintkezése nyitja, a következő zárja az ajtót.
Nyomógomb funkció nyitva tartási idő utáni zárással	11	Az ajtó a nyitva tartási idő letelte után bezáródik (jogosult érintkező nyitva tartási idő), ha korábban nem zárták be a nyomógombbal.

- DPS-sel: E1, E2, vagy. E3 beállítása 10 (nyomógomb funkció) vagy 11 (nyomógomb funkció zárással nyitva tartási idő után) értékre.
- ST 220-szal: PE1, PE2 vagy PE3 funkció „Nyomógomb funkció” vagy „Nyomógomb funkció NYTI” értékre.
- Vezérlés esetén a nyomógomb zárva van (a PE1, PE2, PE3 bemeneten 24 V van).

12.2 Vezérlés rádiójellel

- Vegye figyelembe a szerelési és üzemeltetési útmutatót.
- Érintkező típus paraméter beállítása:
  - DPS: E1, E2, ill. E3 beállítása a kívánt funkcióra (8, 9, 10, 11, 14).
  - ST 220: „Bemeneti jelek”, „Paraméterezhető bemenetek”, „PE1 funkció” vagy „PE2 funkció”, ill. „PE3 funkció” beállítása a kívánt funkcióra.

Nyomógomb rádióadó modullal

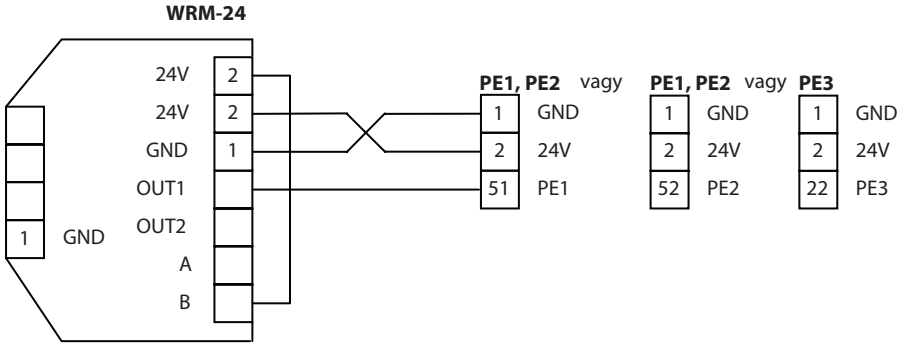

- A WRM-24 rádiós vevőmodul a WTM rádiós adómodullal és a WTH rádiós távirányítóval vezérelhető.
- WTM rádiós adómodul, anyag sz. 131212, bepattintható a műanyag nyomógombbal.
- Vegye figyelembe az AUT rádiójeles vezérlési termékek szerelési útmutatóját.

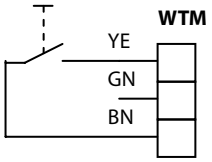

12.3 „Gyógyszertár nyitás” funkció

- A használt bemenet működési paraméterének beállítása:
  - DPS-sel: E1, E2 vagy E3 beállítása 06 értékre.
  - ST 220-szal: „PE1”, „PE2” vagy „PE3 funkció” beállítása „Gyógyszertár nyitás funkció” értékre.

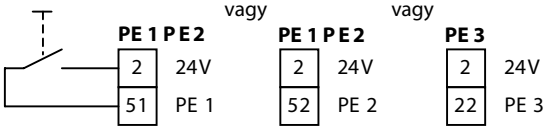

- Vezérlőjel hatására a bemeneten 24 V van.
- A gyógyszertár nyitás funkció csak nA üzemmódban aktív és kb. 10–15 cm-re nyitja az ajtót.
- Vezérlőelemként nyomógomb használható.

12.4 Vészlezárás

DIN 18650
EN 16005

FIGYELMEZTETÉS!
Sérülésveszély összenyomás és levágás miatt!

A rendszer nem veszi figyelembe a biztonsági érzékelőket és az akadályt. Az ajtó a beállított erővel csukódik.

- Ha az ajtó hirtelen csukódik, lépjen ki a veszélyzónából.

A PE2 és PE3 paraméterezhető bemenetek vészlezáró kapcsoló csatlakoztatására használhatók.

- A vészlezáró kapcsoló működtetésekor az érintkező zár, és a PE2, ill. PE3 bemeneten kb. 5 V feszültség van.
  - A KA, KI és KB érintkező jeladó, a SIS biztonsági érzékelők, valamint az akadály felismerés rejtve vannak.
  - Az „Állandóan nyitva” üzemmód megszakad.
  - Az ajtó becsukódik és reteszel.
  - Az ajtó mindaddig zárva marad, amíg a vészlezáró jel a bemeneten aktív.
- A „Vészlezárás” funkcióhoz 20 kΩ-os lezáró ellenállásra van szükség.

- Paraméterek beállítása:
  - DPS-sel: E2 ill. E3 beállítása 07 értékre (vészlezárás 20k).
  - ST 220-szal: „PE2 funkció”, ill. „PE3 funkció” beállítása „vészlezárás 20k” értékre.

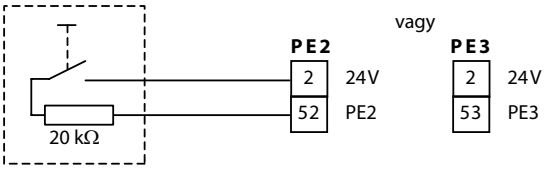

12.5 Stop

A STOP kapcsoló megnyomásakor az ajtómozgató leállítja az ajtószárny mozgását. Amíg a STOP kapcsoló nyomva van, az ajtószárny kézzel szabadon mozgatható.

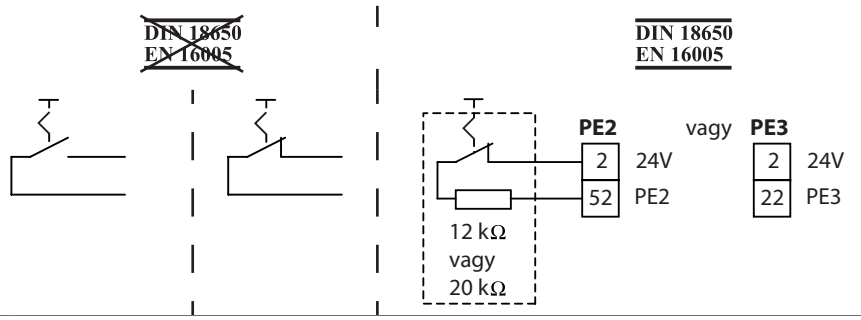

DPS-sel:	E2 vagy E3 beállítása 24 értékre (STOP NO)	E2 vagy E3 beállítása 25 értékre (STOP NC)	E2 vagy E3 beállítása 12 értékre (STOP 12k) beállítása 23 értékre (STOP 20k)
ST 220-szal:	STOP záró	STOP nyitó	STOP 12 k, ill. STOP 20 k

A DIN 18650 és EN 16005 szerinti személyvédelemhez:

▶ A bemenet felügyeletéhez a konfigurációnak megfelelő lezáró ellenállást kell csatlakoztatni.

	PE2, ill. PE3 kapocs feszültsége azonos a GND-vel
STOP 12k	
Nem működtetett	7,4 V
Működtetett vagy vezetékszakadás	0 V
Vezeték rövidzárlat	24 V
STOP 20k	
Nem működtetett	5,1 V
Működtetett vagy vezetékszakadás	0 V
Vezeték rövidzárlat	24 V

13 WC-vezérlés

Funkció

Ha a WC szabad, akkor az ajtó „Automata” üzemmódban van. A kijelzők nem világítanak, ill. GC 307+ esetén a kijelző zölden világít.

A külső nyomógomb megnyomásakor az ajtó kinyílik. A WC-be történő belépés és a belső nyomógomb megnyomása után az ajtó becsukódik. A külső nyomógomb reteszelődik, a kijelzések pirosan világítanak, és az ajtómozgató a motor segítségével zárt helyzetben tartja az ajtót.

A belső nyomógomb újbóli megnyomásakor az ajtó kinyílik, a kijelzések kialszanak, ill. GC 307+ esetén a kijelző zölden világít és a külső nyomógomb ismét engedélyeződik.

A belső nyomógombbal történő reteszelés mellett a reteszelés kívülről is lehetséges a DPS vagy TPS „üzlet zárása” nyomógombon keresztül.

A WC folyamatos reteszelésének felügyelete esetén 30 perc után aktiválódik az A2 kimenet. Az idő nem állítható be. Vészhelyzetben az ajtó a vésznyitó kapcsolóval nyitható kívülről.

Állítsa be az alábbi paramétereket:

- DPS:
  - E1, E2, ill. E3 beállítása 21 (WC-vezérlés) értékre a használt bemenetnek megfelelően.
  - A1 beállítása 14 (LS) értékre.
  - A2 beállítása 24 (WC időtúllépési hiba) értékre, ha a folyamatos reteszelés felügyelete szükséges (jelzősziréna a portán)
  - AC beállítása 01 (nyitás) vagy 03 (akkumulátoros üzem, max. 30 perc / 30 ciklus, majd nyitás) értékre.

- ST 220:
  - „Bemeneti jelek", „PE1 funkció", ill. „PE2 funkció" vagy „PE3 funkció" beállítása „WC-vezérlés" értékre.
  - „Kimeneti jelek", „PA1 funkció" beállítása „Üzlet zárása" értékre.
  - „Ajtóparaméterek", „Áramszünet nem NA" beállítása „nyitás" vagy „30 perc nyitás" értékre.

13.1 GC 307+ WC érintés nélküli érzékelő

- GC 307+ WC falsík alatti szerelés, any. sz. 195750
- GC 307+ WC falsíkra történő szerelés, any. sz. 195751
- Tartozékok:
  - Távvezérlő any. sz. 100061

GC 307+ érintés nélküli érzékelő kijelző LED-del

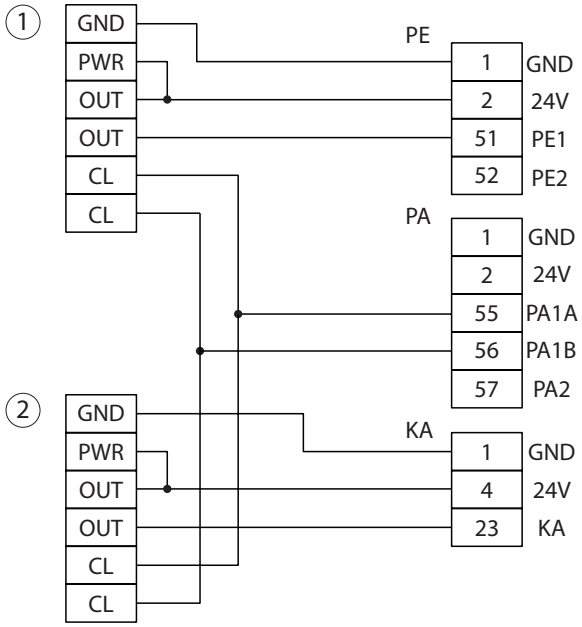

1 Belső nyomógomb
2 Külső nyomógomb

Javasolt beállítás a GC 307+ WC-n távvezérlőn keresztül

▶ Minden „LED szín" DIP-kapcsoló KI álláson.

- „Nincs érzékelés" színe → zöld

- „Érzékelés" színe → kék

- „Foglalt/külső vezérlőjel" színe → piros

A további beállításokat (pl. akusztikus visszajelzés) lásd a GC 307+ szerelési útmutatójában.

13.2 Nagy felületű nyomógomb és jelzőlámpák

Tartozékok:

- Műanyag nagy felületű nyomógomb, fehér, anyag sz. 114078
- Műanyag nagy felületű nyomógomb, rozsdamentes, anyag sz. 114077
- Nemesacél nagy felületű nyomógomb, anyag sz. 119898
- Nemesacél nagy felületű nyomógomb, LS 990, AP, anyag sz. 128582
- Nemesacél nagy felületű nyomógomb, LS 990, süllyesztett, anyag sz. 128583
- SLE220 jelzőlámpa, süllyesztett, AS500, AW, anyag sz. 115934
- Opcionális: SLH220, JELZŐSZIRÉNA, SÜLLYESZTETT, AS 500, AW, KOMPLETT, anyag sz. 115939

Nyomógomb „Foglalt" fényjelzővel

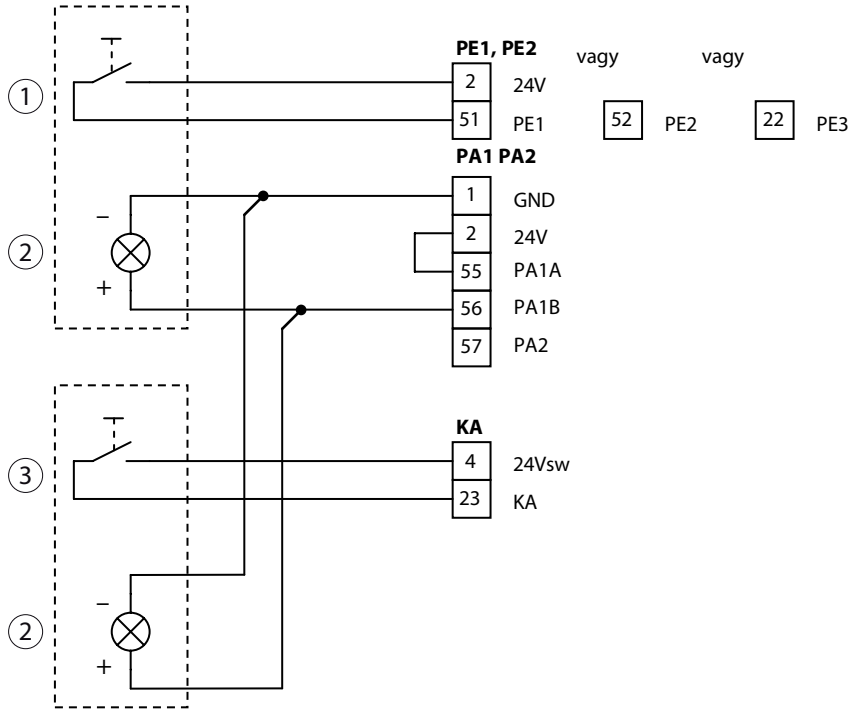

1 Belső nyomógomb
2 „Foglalt" kijelzés, bent és kint
3 Külső nyomógomb

13.3 Jelzősziréna

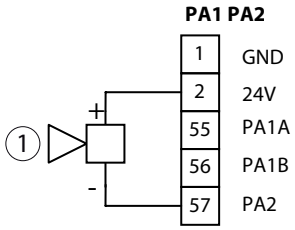

1 SLH220 jelzősziréna a portán (opcionális)

13.4 Vésznyitó kapcsoló

Lásd „Vésznyitó kapcsoló", 9 „Jogosult" érintkező jeladó fejezet.

14 Zsilip, szélfogó

- Két tolóajtó ugyanazt a programkapcsolót használja.
- A programkapcsoló csak az első vezérlés hibaüzeneteit jelzi ki.
- Zsilip: Az egyik ajtó csak akkor nyílik ki, ha a másik zárva van.
- Szélfogó: mindkét ajtó ugyanabban az üzemmódban működik.

▶ A 2. kapcsot ne kösse be. A programkapcsoló az első vezérléshez csatlakozik.

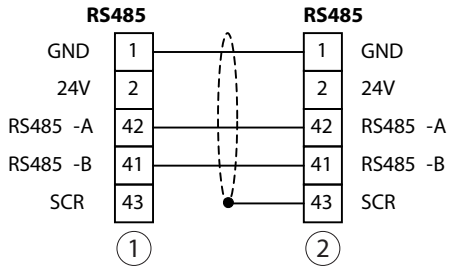

1 1. ajtó vezérlés
2 2. ajtó vezérlés

▶ Állítsa be az alábbi paramétereket a DPS-szel:
- Első vezérlés: SL = 00
- Második vezérlés: SL = 01 zsiliphez
  SL = 02 szélfogóhoz

▶ Paraméter beállítása ST 220-zal:
- Első vezérlés: „Zsilip szélfogó = Master"
- Második vezérlés: „Zsilip szélfogó = Slave zsilip" zsiliphez
  „Zsilip szélfogó = Slave szélfogó" szélfogóhoz

15 Üzemmód

- Menekülő útvonalakon elhelyezkedő tolóajtók esetében a programkapcsolót védeni kell a jogosulatlan hozzáféréssel szemben, pl. lezárható kivitel használatával.
- A vezérlés paraméterezéséhez és az ajtómozgató üzembe helyezéséhez a DPS kijelzős programkapcsoló, az ST 220 szervizterminál vagy a GEZEconnects szükséges.

Üzemmód	Beállítás	Magyarázat
Automata		Az ajtó kinyílik, majd visszacsukódik. A belső és a külső vezérlőelem aktív.
▫ Teljes nyitási szélesség		Az ajtó a teljes nyitási szélességre nyílik.
▫ Csökkentett nyitási szélesség		Az ajtó a teljes lehetséges nyitási szélességnek csak egy bizonyos részére nyílik ki (beállítható).
Üzlet zárása (egyirányú üzemmód)		A belső vezérlőelem aktív. A külső vezérlőelem csak akkor aktív, amíg az ajtó nincs zárva. Az ajtó csak belülről kifelé történő haladáskor nyílik ki. A teljes/csökkentett nyitási szélesség ugyanúgy állítható be, mint az „Automata" üzemmódnál.
Állandóan nyitva		Az ajtó nyitva marad.
Éjszakai/lezárva		Az ajtó be van csukva és le van zárva (ha van rajta lezárószerkezet). A mozgásérzékelő nem aktív. Csak a „Jogosult" vezérlőelem aktív.
Ki (szerviz-/tisztítási állás)	OFF	Az ajtómozgató karbantartás céljából működésmentes állapotba kapcsolható. Az ajtószárny kézzel szabadon mozgatható. A vezérlő és biztonsági érzékelők nem működnek. A hajtómotor és a reteszelés kikapcsolt állapotban van. Az FR ajtó nyitott helyzetbe megy.

15.1 Mechanikus programkapcsoló

A mechanikus programkapcsolón lévő LED a szervizelési időszak lejárta után vagy hiba esetén világít.

- MPS, AS 500, anyag sz. 113226
- MPS-ST, kulccsal, AS 500, anyag sz. 113227
- Tartozékok:
  - Falon kívüli kiemelő keret, 1-es, AS 500, anyag sz. 120503

- Üzemmódok:
  - OFF, nA, LS, Au Winter (tél), do, Au Summer (nyár)
- ▶ Vegye figyelembe a szerelési útmutatót.

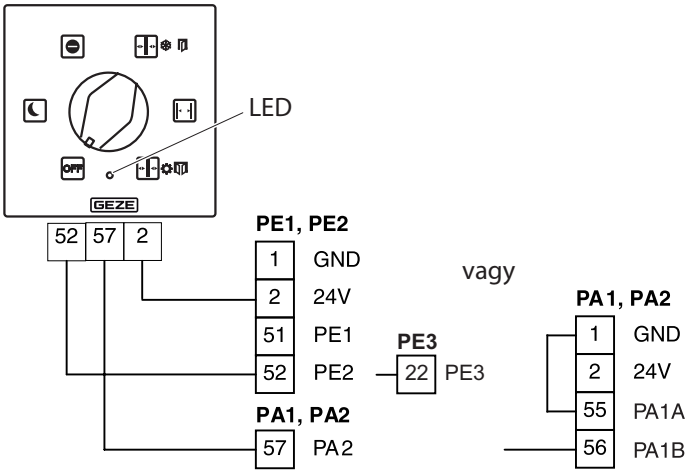

- ▶ A PE2 bemenet/kapocs paramétereinek beállítása:
  - DPS-sel: E2, ill. E3 beállítása 01 értékre MPS esetén
  - ST 220-szal: „PE2 funkció", ill. „PE3 funkció" beállítása „MPS" értékre
- ▶ A PA1, PA2 kimenet/kapocs paramétereinek beállítása:
  - DPS-sel: A1 vagy A2 beállítása 04 értékre MPS hibakijelzéshez.
  - ST 220-szal: „PA1" vagy „PA2 funkció" beállítása „MPS üzemzavar" értékre.
- Mechanikus programkapcsoló használata esetén az üzemmód nyomógombos programkapcsolóval, kijelzős programkapcsolóval, ill. az nA, LS, Au és do bemeneten keresztül történő vezérlése nem lehetséges.

15.2 Üzemmód váltás nyomógombokkal vagy kapcsolókkal

Fentieken túl az nA, Au, LS, do és „OFF" üzemmódok között potenciálmentes nyomógombokkal vagy kapcsolókkal is lehet váltani.

- ▶ Az „OFF" üzemmódhoz be kell állítani a használt bemenet működési paramétereit:

Az ajtómozgató OFF üzemmódba állítása esetén az ajtó még az előtt kinyílik, hogy az ajtómozgató kikapcsolna.

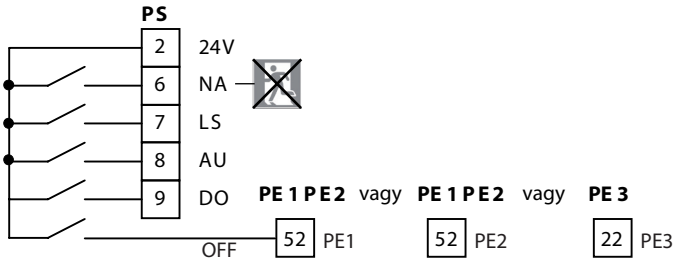

Paraméter beállítás OFF üzemmódhoz

- DPS-sel: E1, E2 vagy E3 beállítása 02 értékre.
- ST 220-szal: „PE1", „PE2" vagy „PE3 funkció" beállítása „OFF" értékre.
- A vezérlés a kívánt üzemmódba kapcsol, ha a megfelelő bemeneten a GND feszültségszint 24 V-ra változik.
- A nyomógombos programkapcsolóval, ill. kijelzős programkapcsolóval történő működtetés csak akkor lehetséges, ha az nA, Au, LS és do bemeneten nincs jel.
- Az ajtó potenciálmentes nyomógombbal vagy kapcsolóval történő reteszelése (váltás nA üzemmódba) menekülő útvonalakon elhelyezkedő ajtók esetében nem lehetséges.

15.3 Nyomógombos programkapcsoló

- TPS, AS 500, süllyesztett, anyag sz. 113231
- TPS SCT, AS 500, falon kívüli, kulcsos kapcsolóval, profil félhenger nélkül, anyag sz. 113232

Az üzemmód kijelző LED-ek (1) hiba esetén hibakódot mutatnak (lásd a nyomógombos programkapcsoló hibaüzeneteit).
A LED (2) csökkentett nyitási szélesség esetén világít.

- Üzemmódok:
  - OFF, nA, LS, Au, do, nyári/téli
- A programkapcsoló kezelése kulcsos kapcsolóval vagy jelszó beállításával tiltható le illetéktelenek számára (lásd a 15.6.2 fejezetet).

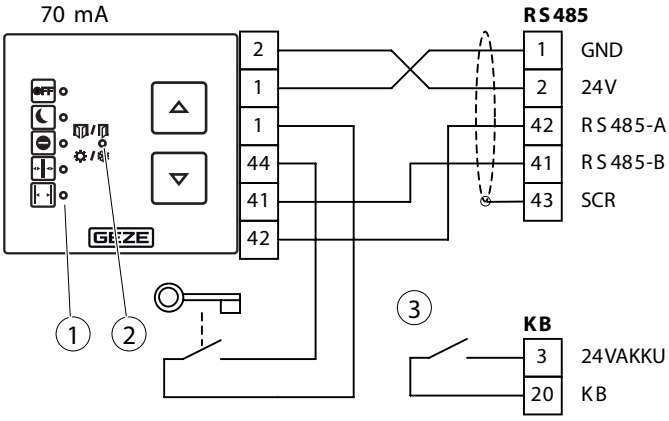

1 Üzemmódkijelző LED-ek
2 Csökkentett nyitási szélesség LED
3 Pótérintkező

A TPS nem csatlakoztatható, ha a PE2 funkciója „MPS" értékre van állítva (csak kijelzés lehetséges).

▶ Vegye figyelembe a szerelési útmutatót.

- Tartozékok:
  - Profilfélcilinder, anyag sz. 090176
  - Kiegészítő érintkező, anyag sz. 024467
  - Falon kívüli kiemelő keret, 1-es, AS 500, anyag sz. 120503
  - Falon kívüli kiemelő keret, 2-es, AS 500, anyag sz. 128609

15.4 Kijelzős programkapcsoló (DPS) OFF gombbal

- AS 500, DPS OFF gombbal, süllyesztett, alpesi fehér, anyag sz. 151524
- AS 500, DPS OFF és SCT gombbal, profil félhenger nélkül, süllyesztett, alpesi fehér, anyag sz. 155810
- Üzemmódok: OFF, nA, LS, Au, do, nyári/téli nyitási szélesség

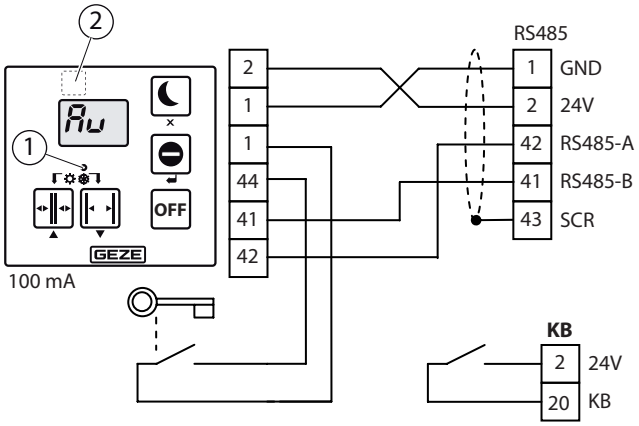

1 Nyári/téli kijelzés (a LED téli nyitási szélesség esetén világít)
2 Rejtett szervizgomb

▶ Vegye figyelembe a szerelési útmutatót

- DPS-programkapcsoló nem csatlakoztatható, ha a PE2 funkciója „MPS" értékre van állítva (csak kijelzés lehetséges).

- Az üzemmód DPS-szel történő módosítása csak akkor lehetséges, ha sem az nA, LS, Au, do, sem pedig a PE1, ill. PE2 bemeneten nincs 24 V feszültség, továbbá a PE1, PE2 vagy PE3 OFF beállításra van paraméterezve.
- A programkapcsoló kezelése kulcsos kapcsolóval vagy jelszó beállításával tiltható le illetéktelenek számára (lásd a 15.6.2 fejezetet). DCU1 2M-NT esetén a DPS kezeléséhez a kulcsos kapcsolónak mindig működtetett állapotban kell lennie.
- Átkapcsolás nyári/téli nyitási szélességre:

▶ Nyomja meg egyszerre a ▲▼ gombokat.

- A vezérléshez legfeljebb egy nyomógombos programkapcsoló csatlakoztatható legfeljebb egy kijelzős programkapcsolóval együtt.

A vezérlés a DPS segítségével paraméterezhető.
Lásd „Szervizmenü", 23.2 fejezet.

Tartozékok:
- SCT kulcsos kapcsoló, egypólusú, süllyesztett, AS 500 profil félhenger nélkül, anyagsz. 117996
- Profil félhenger, anyag sz. 090176
- Kiegészítő érintkező, anyag sz. 024467
- Falon kívüli kiemelő keret, 1-es, AS 500, anyag sz. 120503
- Falon kívüli kiemelő keret, 2-es, AS 500, anyag sz. 128609

15.5 Reset funkció (DPS OFF gombbal, TPS)

OFF üzemmódban a ▲ és ▼ gomb egyidejű megnyomásával a szoftver újraindítható. Ekkor az ajtómozgató úgy viselkedik, mint a hálózati feszültség bekapcsolása után, és inicializálást hajt végre. A paraméter beállítások nem módosulnak.

15.6 TPS-szel és DPS-programkapcsolóval történő kezelés letiltása és engedélyezése

15.6.1 Kiegészítő kulcsos kapcsolóval (1. lehetőség)

Automatikus standard tolóajtók esetében
- ▶ Letiltáshoz fordítsa el röviden a kulcsos kapcsolót.
  - DPS esetében egy tetszőleges gomb működtetésének tiltását a „- -” kijelzés jelzi.
  - A TPS esetében a működtetés tiltását a beállított üzemmódhoz tartozó LED egyszeri felvillanása jelzi.
- ▶ Engedélyezéshez ismét fordítsa el röviden a kulcsos kapcsolót. Ezután a működtetés folyamatosan engedélyezett.

Menekülő és mentési útvonalakon elhelyezkedő tolóajtók esetében
- ▶ A működtetés engedélyezéséhez a kulcsos kapcsolót folyamatosan működtetni kell.
- ▶ Ha a kulcsos kapcsolót nem működtetik, az ajtó működtetése le van tiltva.
  - DPS esetében egy tetszőleges gomb működtetésének tiltását a „- -” kijelzés jelzi.
  - A TPS esetében a működtetés tiltását a beállított üzemmódhoz tartozó LED egyszeri felvillanása jelzi.

15.6.2 Engedélyezés jelszóval (2. lehetőség)

Ennek előfeltétele a 2 számjegyből álló jelszó beállítása az ajtómozgató szervizmenüjében (gyári beállítás: nincs jelszó).
- A TPS-en történő engedélyezéshez:
- ▶ Adja meg a jelszó első számjegyét a megfelelő számú gombnyomással
  - TPS esetén: Nyomógomb ▲
  - DPS: Nyomógomb

Adja meg a jelszó második számjegyét a megfelelő számú gombnyomással
  - TPS esetén: Nyomógomb ▼
  - DPS: Nyomógomb

Jelszó megerősítése
  - TPS esetén: Nyomja meg egyszerre a ▲ és ▼ gombot
  - DPS: Nyomógomb

- A jelszó megadása után a programkapcsoló működtetése engedélyezve van.
- Az utolsó gombnyomás után 2 perccel a működtetés automatikusan letiltásra kerül. A TPS esetében a működtetés tiltását a beállított üzemmódhoz tartozó LED egyszeri felvillanása jelzi. DPS esetében egy tetszőleges gomb működtetésének tiltását a „- -” kijelzés jelzi.

15.6.3 A programkapcsoló működtetésének állandó engedélyezése

- Az állandó engedélyezéshez helyezzen kábelhidat a TPS, ill. a DPS 1-44. érintkezője közé.

vagy

- Jelszóként állítsa be a „00" értéket a szervizmenüben (gyári beállítás).

16 Paraméterezhető kimenetek

A vezérlés különböző állapotokat mutat a PA1 és PA2 paraméterezhető kimenetekről (lásd szervizmenü). A kimeneteket megfelelően paraméterezni kell.

16.1 PA1 (Gong)

A PA1 egy potenciálmentes reléérintkező,
kapcsolófeszültség/-áram max. 24 V AC/DC / 0,5 A.

- Paraméterek beállítása a gong funkcióhoz:
  - DPS-sel: A1 vagy A2 beállítása 01 értékre.
  - ST 220-szal: „PA1" vagy „PA2 funkció" beállítás „Gong" értékre.

Az érintkező zár, amint az SIS1 vagy az SIS2 vezérlést kap.

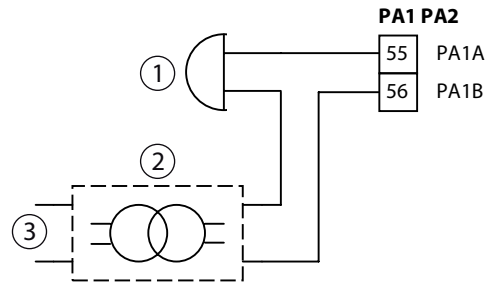

1 Gong
2 Csengőtranszformátor
3 Hálózati tápvezeték

16.2 PA2 (üzemzavar, motor ventilátor)

A PA2 egy tranzisztorkimenet,
kapcsolófeszültség/-áram max. 24 V DC / 0,5 A.

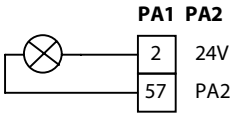

- Paraméterek beállítása zavarkijelzéshez:
  - DPS-sel: A1 vagy A2 beállítása 02 értékre.
  - ST 220-szal: „PA1" vagy „PA2 funkció" beállítás „Üzemzavar záró" értékre.

A kimenet GND feszültségre kapcsol, ha a vezérlés rendszerhibát érzékel. Ezzel egyidejűleg a kijelzős programkapcsolón, ill. a nyomógombos programkapcsolón megjelenik a megfelelő hibaszám.

- A hibaüzenet továbbkapcsolásához (pl. épületirányító központ felé) relét kell beépíteni a galvanikusan leválasztáshoz.
- Paraméterek beállítása motorhűtő ventilátor használatához:
  - DPS-sel: A1 vagy A2 beállítása 07 értékre.
  - ST 220-szal: „PA1" vagy „PA2 funkció" beállítás „Motorventilátor" értékre.

- Motorventilátor Powerdrive-hoz, anyag sz. 123394, áramfelvétel 40 mA

17 Hálózati csatlakozás

- Transzformátor Slimdrive-hoz, 230 V / 50 Hz, 140 VA, anyag sz. 106194
- Transzformátor ECdrive-hoz, 230 V / 50 Hz, 140 VA, anyag sz. 106530
- Transzformátor Powerdrive-hoz, 230 V / 50 Hz, 200 VA, anyag sz. 117975
- Transzformátor Slimdrive-hoz, 115 V / 60 Hz, 140 VA, anyag sz. 126682
- Transzformátor ECdrive-hoz, 115 V / 60 Hz, 140 VA, anyag sz. 108085
- Transzformátor Powerdrive-hoz, 115 V / 60 Hz, 200 VA, anyag sz. 126480

A hálózati feszültségre való csatlakoztatást villamossági szakembernek vagy meghatározott tevékenységekre kiválasztott villamossági szakembernek kell végeznie. A hálózati csatlakoztatást és a védővezeték ellenőrzését a VDE 0100 szabványnak megfelelően végezze el.

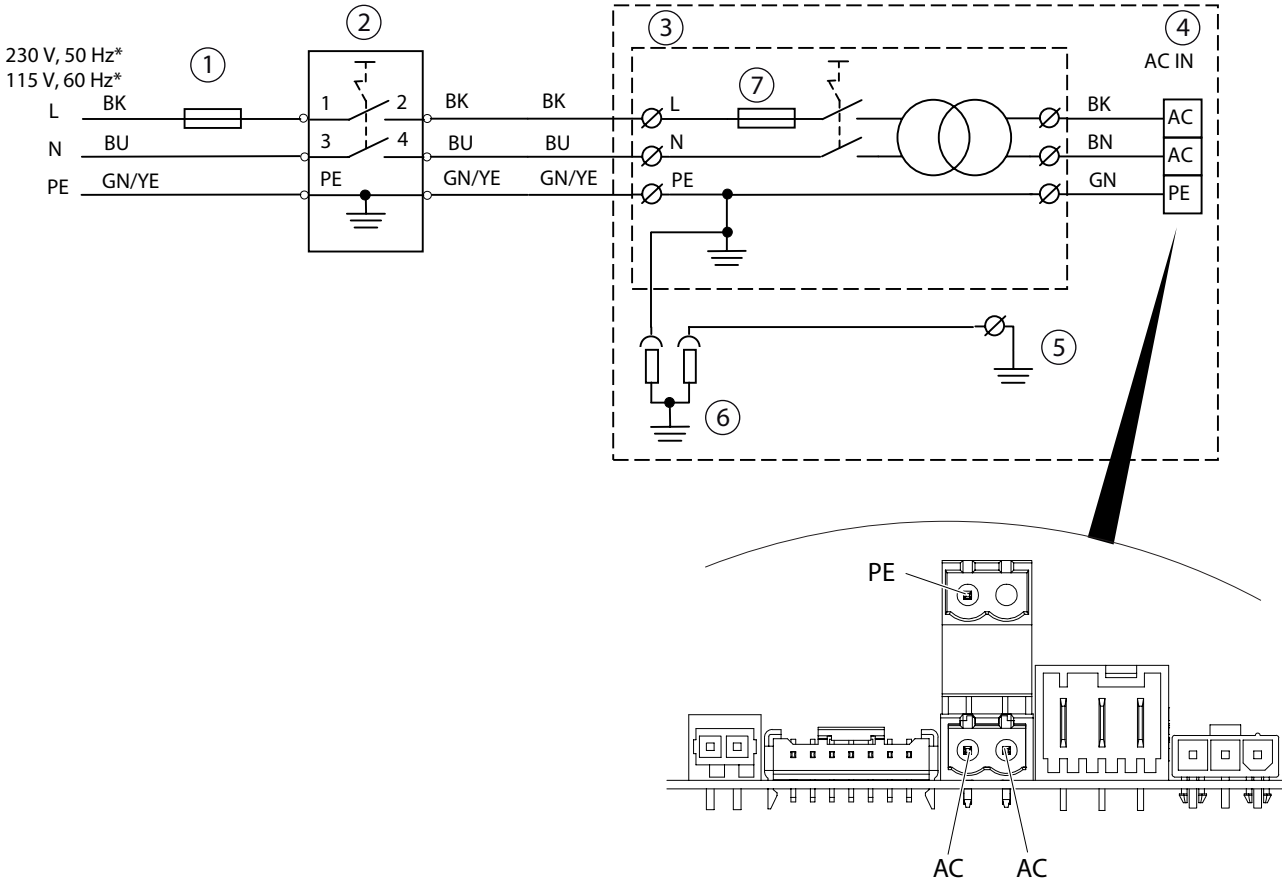

1 Megrendelő által biztosított hálózati biztosíték, min. 6 A, lomha
2 Főkapcsoló (opció)
3 Transzformátor
4 Vezérlés
5 Fedélföldelés
6 Földelőcsatlakozó
7 G biztosítékkészlet 5×20 mm
T2AH transzformátor: anyag sz. 106194, 106530
T2,5AH transzformátor: anyag sz. 117975
T3,15AH transzformátor: anyag sz. 126682, 108085
T4AH transzformátor: anyag sz. 126480
* függ a transzformátor kiviteltől

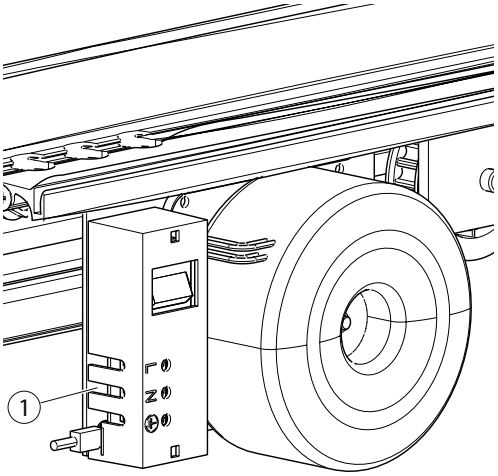

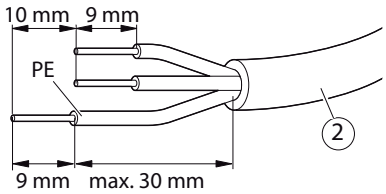

1 Hálózati csatlakozókapocs 230 V/115 V

- ▶ Csupaszítsa le a hálózati vezetéket (2).
  - Lecsupaszítási hossz 40 mm
  - Csupaszítási hossz 9 mm
  - PE vezeték túlnyúlása 10 mm

18 Reteszelés

18.1 Fogasszíjas reteszelés

- Slimdrive SL, SLT, SL NT fogasszíjas reteszelés, anyag sz. 114004
- Slimdrive SC fogasszíjas reteszelés, anyag sz. 105275
- ECdrive fogasszíjas reteszelés, anyag sz. 117766
- Powerdrive fogasszíjas reteszelés, anyag sz. 114000
- ECdrive T2 fogasszíjas reteszelés, anyag sz. 181144

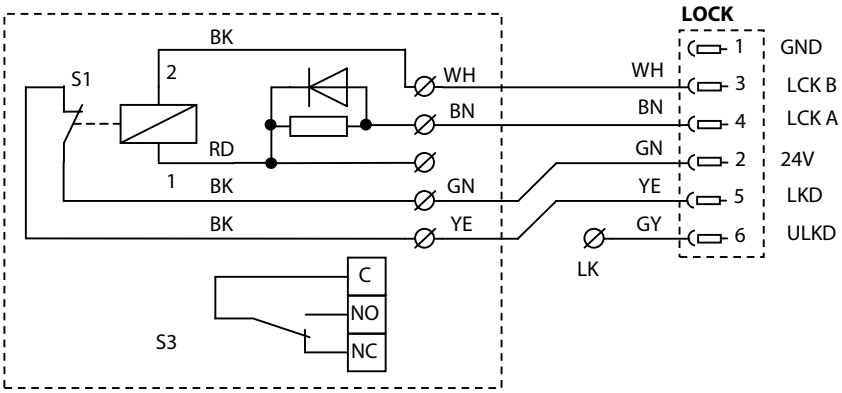

- Ábrázolás kireteszelt állapotban.
- Az S3 kapcsoló (anyag sz. 019080) opcionálisan felszerelhető, kapcsolófeszültség/-áram max. 24 V AC/DC / 0,5 A.
- Reteszelt állapotban az S1 és S3 kapcsoló működtetett, az S1 kapcsoló érintkezője nyitott.

18.2 Rudazatos lezárás, csuklótengelyes lezárás

- Slimdrive SL, SLT rudazatos lezárás, anyag sz. 105680
- Slimdrive SF csuklótengelyes lezárás, anyag sz. 107574

▶ Paraméterek beállítása a rudazatos lezárás, csuklótengelyes lezárás funkcióhoz:
- DPS-sel: rt beállítása 02 értékre.
- ST 220-szal: „Elektromos reteszelés” beállítása „Motoros” értékre.

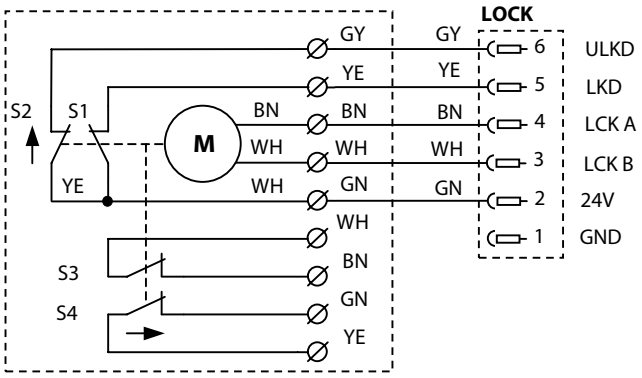

- Ábrázolás kireteszelt állapotban.
- Az S3 és S4 kapcsoló (anyag sz. 105684) a csuklótengelyes lezárás esetében opcionálisan felszerelhető, kapcsolófeszültség/-áram max. 24 V AC/DC / 0,5 A.
- Reteszelt állapotban az S1 és S3 kapcsoló működtetett, az S1 és S3 kapcsoló érintkezői, valamint az S2 és S4 kapcsoló érintkezői nyitottak.

A kapcsolóbütykök beszabályozása:
- Pozíció reteszelve:
  S1 és S3 működtetve, a érintkezők nyitva vannak (nc). S2 és S4 nincs működtetve, az érintkezők nyitva vannak (no).
- Pozíció reteszoldása:
  S1 és S3 nincs működtetve, az érintkezők zárva vannak (nc), S2 és S4 működtetve, az érintkezők zárva vannak (no).

RC2-vel rendelkező ajtómozgatók esetében az alábbi rudazatos lezárás alkalmazható:
- Kétszárnyú SL RC2, potenciálmentes érintkező nélkül anyag sz. 134044
- Kétszárnyú SL RC2, potenciálmentes érintkezővel anyag sz. 136105
- Kétszárnyú SLC RC2, potenciálmentes érintkezővel anyag sz. 140244
- 1-sz. jobbra záródó SL RC2, potenciálmentes érintkezővel anyag sz. 139769
- 1-sz. balra záródó SL RC2, potenciálmentes érintkezővel anyag sz. 139770

18.3 Lock A kampós reteszelőzár

- Alapkészlet EC 2 sz., 1 sz. jobbos, anyag sz. 153652
- Alapkészlet EC 1 sz. balos, anyag sz. 153653
- Alapkészlet SL NT 2 sz., 1 sz. jobbos, anyag sz. 153654
- Alapkészlet SL NT 1 sz. balos, anyag sz. 153655

▶ Paraméterek beállítása:
- DPS-sel: E2 beállítása 20
  rt beállítása 05 értékre
- ST 220-szal: „PE2" beállítása „Kézi reteszkioldás"
  „Elektromos reteszelés" beállítása „Lock A" értékre

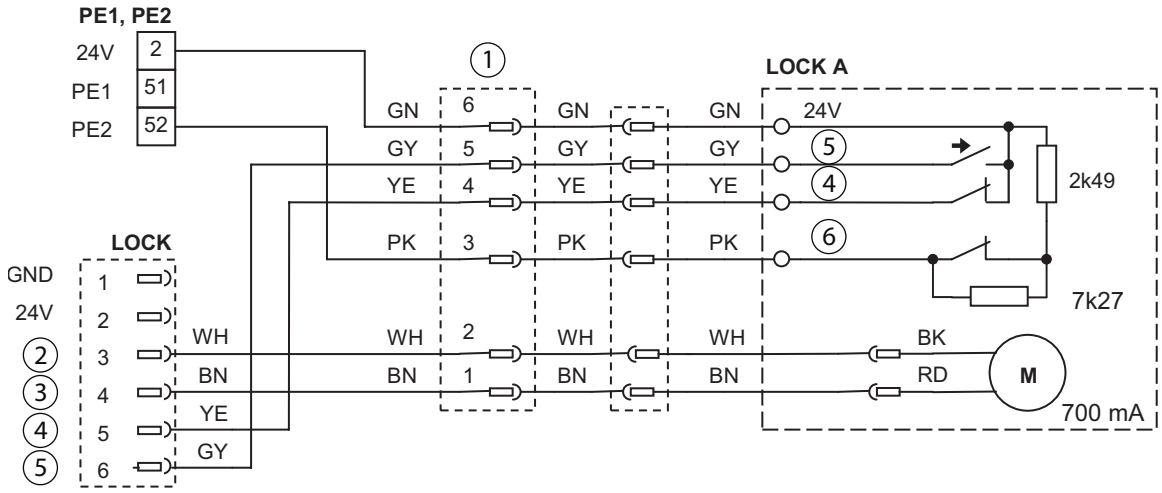

Ábrázolás „kireteszelt" állapotban

1 Ütközőérintkezők (Lock A Integration)
2 B retesz
3 A retesz
4 Reteszelt
5 Kioldott
6 Kézzel kioldott

19 Akkumulátor

Akkumulátor, anyag sz. 106863
- Feszültség feltöltött állapotban: ≥26 V (leválasztott akkumulátor esetén).

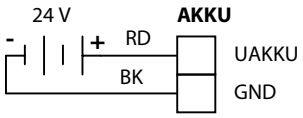

20 Hajtómotor

1. motor: DCU1 motor, anyag sz. 105009.

2. motor: csak DCU1-2M tandemmotor esetén, anyag sz. 102517.

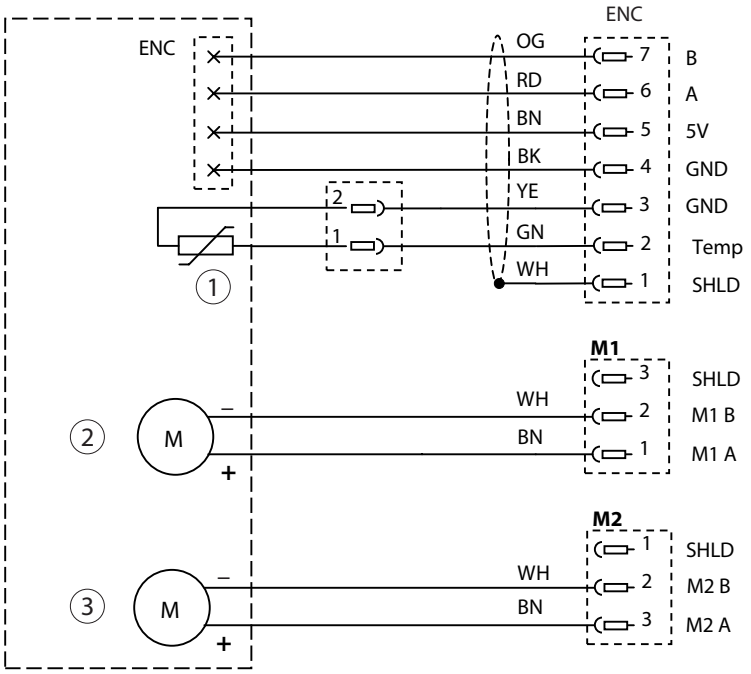

1 Hőmérséklet-érzékelő
2 Hajtómotor 1
3 Hajtómotor 2

21 Vezérlés

DCU1-NT vezérlés, anyagsz. 158615.
DCU1-NT kapocstasak, anyag. sz. 158631.

DCU1-2M-NT vezérlés, anyag sz. 158616.
DCU1-NT kapocstasak, anyag. sz. 158631.

- DCU1-NT és DCU1-2M-NT:
  - F1 24 V EXT (T1,25 A, 5x20 mm)
  - F2 AC IN (6,3 AT, 5x20 mm)
  - F3 AKKU (6,3 AT, 5x20 mm)
  - RUN1 RUN-LED, µController 1
  - P µR1 Programozó csatlakozó, µController 1
  - M1 Hajtómotor 1
- DCU1-2M-NT, plusz:
  - F4 AC IN (T6,3 A; 5×20 mm)
  - F5 AKKU (T6,3 A; 5×20 mm)
  - RUN2 RUN-LED, µController 2
  - P µR2 Programozó csatlakozó, µController 2
  - M2 Hajtómotor 2
- RUN-LED
  - LED be: Minden rendben
  - LED lassan villog (0,25 Hz): Az ajtómozgató nincs betanítva
  - LED gyorsan villog (2 Hz): Üzemzavar
- CAN interfész CAN/CAN-ISOL anyag sz. 119952
- CAN interfész CAN/CAN anyag sz. 189521
  (lásd a megfelelő mellékleteket)

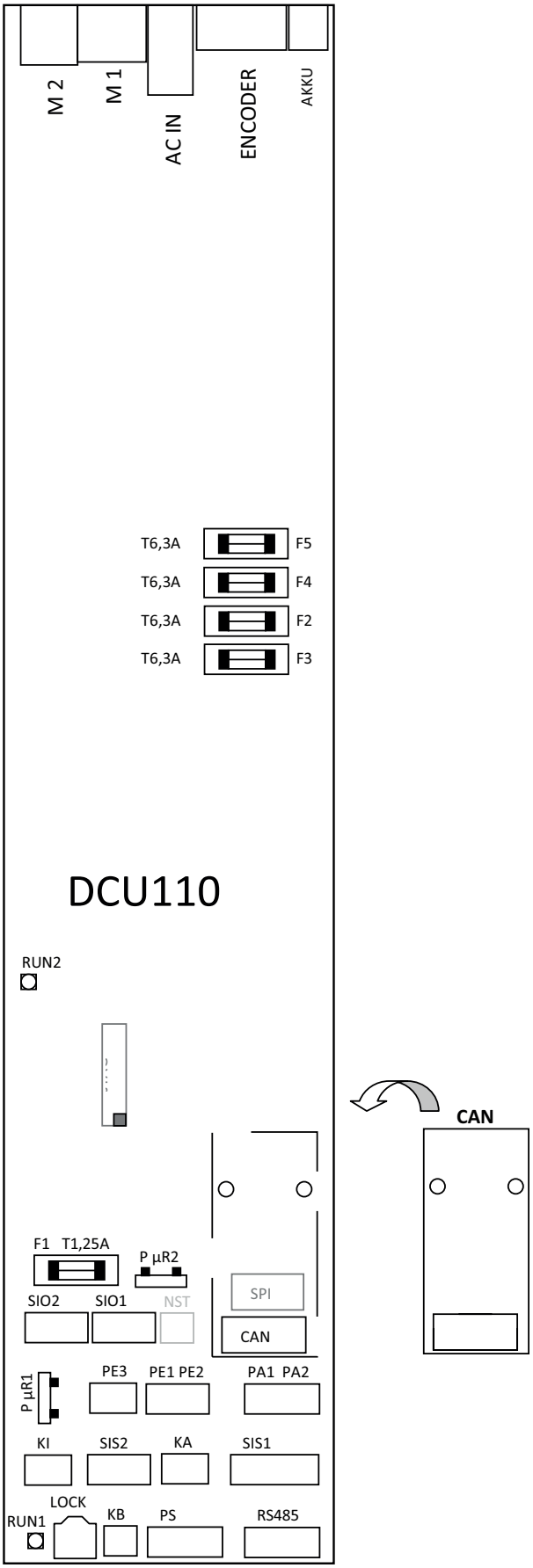

22 Üzembe helyezés és szerviz

Az üzembe helyezés és a szerviz a kijelzős programkapcsolóval vagy az ST 220 szervizterminállal vagy a GEZEconnects-szel végezhető el.

Egyidejűleg csak egy szervizeszközt szabad használni!

22.1 Gyártási teszt

A működési teszt a tápegység, vezérlés, motor, akkumulátor és reteszelés (ha van) részegység működésének ellenőrzésére szolgál. A működési tesztet az ajtómozgató falra történő felszerelése előtt, tolóajtó szárnyak nélkül kell elvégezni.

VESZÉLY
Elektromos áramütés miatti életveszély!
- ▶ Szakítsa meg az áramellátást!

- ▶ Csatlakoztassa a tápegységet a 230 V AC-hez, használjon FI-relét.
- ▶ Csatlakoztassa az akkumulátort.
- ▶ Reteszelje kézzel a reteszelést (ha van). A reteszelésnek teljesen be kell tolódnia a fogasszíjba.
- ▶ Csatlakoztassa a kijelzős programkapcsolót.

- ▶ Kösse össze a kijelzős programkapcsoló 1. és 44. kapcsát.

- ▶ Állítsa vissza a vezérlést a CP segítségével gyári beállításra. A kijelzős programkapcsoló a LE kijelzést mutatja.
- ▶ Nyomja meg egyszerre a szervizgombot és az Au gombot (lásd szervizmenü, Kezelés DPS-szel). Elindul a működési teszt:
  - ▫ P1 Reteszelés kioldva.
  - ▫ P3 A motor kb. 20 cm-nyit forog az egyik irányba, majd kb. 20 cm-nyit a másik irányba.
  - ▫ P2 A reteszelés reteszel.
  - ▫ P6 Akkumulátor csatlakozásának ellenőrzése.
  - ▫ A0 Akkumulátor nem található.
  - ▫ A1 Akkumulátor érzékelve.
- ▫ Ha az akkumulátor csatlakoztatva van, akkor a rendszernek fel kell azt ismernie. A rendszer csak azt ellenőrzi, hogy az akkumulátor csatlakoztatva van-e, de azt nem, hogy elegendő-e annak töltöttségi állapota.
- ▫ Ha a működési teszt közben hiba keletkezik, a teszt megszakad, és hibaüzenet jelenik meg,
- ▶ Nyomja meg a ↵ nyomógombot.
- ▶ Indítsa el a működési tesztet az ST 220-szal a szervizmenü „Működési teszt indítása → igen” parancsával.
- ▶ A működési teszt befejezése után válassza le az akkumulátort, és az üzembe helyezésig hagyja ebben az állapotban.

22.2 Üzembe helyezés

22.2.1 Szerelés és bekötés

- ▫ A szerelés befejeződött (lásd a megfelelő ajtómozgató szerelési útmutatóját).
- ▫ Az érzékelőket helyesen paraméterezték és beállították.
- ▶ Tegye szabaddá az érzékelők érzékelési tartományát.
- ▫ Az elektromos szerelés befejeződött. A szárnyak és a menesztők mozgatási útjában nincsenek kábelek. Minden kábelt rögzítettek kábelkötegelővel.
- ▶ Kézzel tolja a szárnyakat zárt helyzetben teljesen nyitott helyzetben, majd tolja vissza őket zárt helyzetbe. A szárnyakat szabadon kell tudni mozgatni (a tolóerő nem lehet nagyobb 100 N-nál).
- ▶ Igazítsa be a reteszelést. Teljesen zárt szárnyak mellett a reteszelésnek kézzel könnyen reteszelhetőnek és kioldhatónak kell lennie.

22.2.2 Üzembe helyezés DPS- programkapcsolóval.

VIGYÁZAT
Sérülésveszély az üzembe helyezés közben kinyíló ajtószárny miatt!
- ▶ Minden biztonsági berendezést kapcsoljon le.
- ▶ Lépjen hátra a mozgatási útból.

- ▶ Ha még nincs felszerelve, csatlakoztassa a kijelzős programkapcsolót.
  A már csatlakoztatott nyomógombos programkapcsoló vagy mechanikus programkapcsoló nem zavarja a kijelzős programkapcsolóval végzett üzembe helyezést.

- ▶ Menekülő útvonalon elhelyezkedő tolóajtó üzembe helyezéséhez a kijelzős programkapcsoló 1. és 44. kapcsát össze kell kötni, ill. a csatlakoztatott kulcsos kapcsolót működtetni kell.
- ▶ Ha a menekülő útvonalon elhelyezkedő tolóajtót csökkentett nyitási szélességgel kívánják üzemeltetni, akkor a DCU1-2M-NT vezérlésen a 2. és 6. kapcsot össze kell kötni. Menekülő útvonalon elhelyezkedő tolóajtó esetében a csökkentett nyitási szélességnek legalább az előírt menekülési út szélességét el kell érnie.

- ▶ Csatlakoztassa az akkumulátort a vezérléshez.
- ▶ Kapcsolja be a 230 V-os feszültséget a transzformátoron.
- ▫ A gyári állapotú vezérlés a hálózati feszültség visszatérésekor a LE funkciót, a már üzemben volt vezérlés pedig a feszültségellátás lekapcsolása előtti utolsó üzemmódot mutatja a kijelzős programkapcsolón.
- ▫ A már betanított vezérlőknél Au, LS do üzemmódnak kell lennie (KI és NA állásban nem tanítható be).
- ▶ Végezze el a vezérlés paraméterezését, különösen:
  - ▫ At Ajtómozgató típusa
  - ▫ EF Ajtószárnyak száma
  - ▫ rt Reteszeléstípus
  - ▫ C1 Belső jeladó
  - ▫ S1, F1, S2, F2, S3, F3, S4, F4 Biztonsági érzékelők (funkció és érintkezőtípus)
- ▶ Zárja be az ajtót kb. 5 cm-re.
- ▶ Válassza a LE funkciót a szervizmenüben.
- ▶ Tanítsa be a vezérlést a beviteli gomb megnyomásával.

VIGYÁZAT
A szárny tömegének meghatározásakor a szárnyak erőteljesen felgyorsulnak!
- ▶ Lépjen hátra a mozgatási útból.

- ▫ Az ajtószárnyak kinyílnak és többször egymás után bezáródnak. A vezérlés a következő paramétereket határozza meg:
  - ▫ L0 Betanítás indítása
  - ▫ L1 Forgó jeladó ellenőrzése
  - ▫ L3 Nyitási szélesség, zárt helyzet
  - ▫ L2 Fogasszíj reteszelés
  - ▫ L8 Súrlódás
  - ▫ L4 Szárnytömeg
  - ▫ L6 Csökkentett nyitási szélesség (a DCU1-2M-NT vezérlés esetén csak akkor, ha a csökkentett nyitási szélesség beállításához a PS kapocslécen a 6. kapcsot (NA) és a 2. kapcsot (+24V) összekötötték egymással)
    - ▫ A szárnyak L6 kijelzéssel megállnak.
    - ▶ Tolja kézzel a szárnyakat a kívánt csökkentett nyitási szélességbe, majd nyugtázza (↵).

    A csökkentett nyitási szélességnek a szükséges menekülési szélességnél nagyobbnak vagy vele egyenlőnek kell lennie (építésfelügyeleti engedély). A vezérlés a maximális nyitási szélesség min. 30%-ára csökkenti a csökkentett nyitási szélességet.
    - ▫ Az aktuális helyzet automatikus alkalmazása 20 másodperc után csak DCU1-NT vezérléssel lehetséges.
  - ▫ L7 Betanítás vége
- ▶ A meghatározott értékek elmentéséhez nyugtázza azokat (↵).
- ▫ Ha hiba történik, az öntanulási folyamat az EL üzenettel megszakad.
- ▶ Jelenítse meg a hibát az Er segítségével, hárítsa el az okot, majd indítsa el ismét az öntanulási folyamatot.
- ▶ Távolítsa el a hidat a vezérlés 2. és 6. kapcsa közül.
- ▶ Kapcsoljon üzemi módba.
- ▫ A gyári állapotú vezérlés sikeres betanítása után a vezérlés automatikusan visszakapcsol Au üzemmódba.
- ▶ Ellenőrizze az ajtó működését, és szükség esetén módosítsa a paraméterezést.

- ▶ Törölje a hibamemóriát az oE segítségével.
- ▶ Szükség esetén húzza le a kijelzős programkapcsolót.

22.2.3 Üzembe helyezés ST 220-szal

VIGYÁZAT
Sérülésveszély a mozgó ajtószárnyak miatt!
Üzembe helyezés közben az ajtószárnyak mozognak.
- ▶ Lépjen hátra az ajtószárnyak mozgatási útjából.

- ▶ Ha a menekülő útvonalon elhelyezkedő tolóajtót csökkentett nyitási szélességgel kívánják üzemeltetni, akkor a DCU1-2M-NT vezérlésen a 2. és 6. kapcsot össze kell kötni.
- ▫ Menekülő útvonalon elhelyezkedő tolóajtó esetében a csökkentett nyitási szélességnek el kell érnie az előírt menekülési út szélességét.
- ▶ Csatlakoztassa az akkumulátort a vezérléshez.
- ▶ Kapcsolja be a 230 V-os feszültséget a transzformátoron.

A gyári állapotú vezérlés az áram visszatérése után az ST 220 terminálon kijelzi a betanítatlan inicializálás funkciót. A már üzemben volt vezérlés pedig a feszültségellátás lekapcsolása előtti utolsó üzemmódot jelzi ki.
- ▫ A már betanított vezérlőknél „Automata", „Üzlet zárása", „Állandóan nyitva" üzemmódnak kell lennie („KI" és „Éjszaka" állásban nem tanítható be).
- ▶ Végezze el a vezérlés paraméterezését, különösen:
  - ▫ Szárnyszám — Ajtószárnyak száma
  - ▫ Ajtómozgató típus — Ajtómozgató típusa
  - ▫ Ajtómozgató sor. sz. — Az ajtómozgató 12 karakterből álló sorozatszáma
  - ▫ Reteszelés — Elektromos reteszeléstípus (ha nincs bistabil reteszelés)
  - ▫ KI — Belső érintkező jeladó érintkezőtípusa és késleltetése
  - ▫ SI1, SI2, SI3, SI4 — A biztonsági érzékelők érintkezőtípusa és funkciója
- ▶ Zárja be az ajtót kb. 5 cm-re.
- ▶ Indítsa el az ajtómozgató betanítását a „Betanítás indítása -> igen" kiválasztásával.
- ▫ Az ajtószárnyak kinyílnak és többször egymás után bezáródnak. A vezérlés a következő paramétereket határozza meg:
  - ▫ Forgó jeladó betanító program — Forgó jeladó ellenőrzése
  - ▫ Nyitási szélesség betanító program — Nyitási szélesség, zárt helyzet
  - ▫ Reteszelésteszt betanító program — Fogasszíj reteszelés
  - ▫ Tolóerő betanító program — Tolóerő / súrlódás
  - ▫ Gyorsulások betanító program — Szárnytömeg (a szárnyak erőteljesen felgyorsulnak)
  - ▫ Csökk. nyitási szél. — A DCU1-2M-NT vezérlés esetén csak akkor, ha a csökkentett nyitási szélesség beállításához a PS kapocslécen a 6. kapcsot (NA) és a 2. kapcsot (+24V) összekötötték egymással. A szárnyak a „Csökk. nyitási szél." betanító programban megállnak.
    - ▶ Tolja kézzel a szárnyakat a kívánt csökkentett nyitási szélességbe, majd nyugtázza (↵) (az aktuális helyzet automatikus alkalmazása 20 másodperc után csak DCU1-NT esetén).

    A csökkentett nyitási szélességnek a szükséges menekülési szélességnél nagyobbnak vagy vele egyenlőnek kell lennie (építésfelügyeleti engedély). A vezérlés a maximális nyitási szélesség min. 30%-ára csökkenti a csökkentett nyitási szélességet.
  - ▫ Betanítás nyugtázása betanító program — Betanítás vége
- ▶ A meghatározott értékek elmentéséhez nyugtázza azokat (↵).

Ha hiba történik, a betanulás a „Hiba betanulás közben" üzenettel megszakad.
- ▶ Jelenítse meg a „Hibamemória - aktuális hibák" menüpontot, hárítsa el az okot, és indítsa újra a betanítást.
- ▶ Távolítsa el a hidat a vezérlés 2. és 6. kapcsa közül.
- ▶ Kapcsoljon üzemi módba. A gyári állapotú vezérlés sikeres betanítása után a vezérlés automatikusan visszakapcsol AU üzemmódba.
- ▶ Ellenőrizze az ajtó működését, és szükség esetén módosítsa a paraméterezést.
- ▶ Törölje a hibamemóriát.
- ▶ Húzza ki az ST 220-at.

22.2.4 Az automatikus tolóajtó működésének ellenőrzése

- ▶ Kapcsolja ki az ajtómozgatót a főkapcsolóval, és várja meg, amíg az akkumulátor relé lekapcsol.
- ▶ Kapcsolja vissza a hálózati kapcsolót.
- ▫ Lefut az önteszt.
- ▶ Az ST 220-szal válassza a KI üzemmódot, vagy a DPS-szel feszültségmentesítse a motort Fr.
- ▶ Szerelje fel az ajtómozgató fedelét, és szükség esetén csavarja be a reteszelőcsapot.
- ▶ Az ST 220-szal válassza az Au üzemmódot, vagy a DPS-szel kapcsolja be a motort Fo.
- ▶ Ellenőrizze az összes „Zárás” biztonsági érzékelő érzékelési tartományát.
- ▶ Ellenőrizze az összes „Nyitás” biztonsági érzékelő érzékelési tartományát.
- ▶ Ellenőrizze az összes érintkező jeladó működését.
- ▶ Ellenőrizze a reteszelést a nA üzemmódba, ill. a reteszoldást az Au üzemmódba történő váltással.

22.2.5 Zsilip és szélfogó üzembe helyezése

A két vezérlést két különálló vezérlésként kell üzembe helyezni.
Az egyik vezérlés üzembe helyezése közben a másikat mindig le kell választani a hálózatról.

- ▶ Állítsa be a paramétereket, lásd a 14 Zsilip, szélfogó fejezetet.
- ▶ Kapcsolja ki mindkét vezérlést.
- ▫ A programkapcsoló csak az első vezérléshez csatlakozik.
- ▶ Kapcsolja be mindkét vezérlést 50 másodpercen belül.

22.2.6 Dokumentáció

- ▶ Töltse ki a vizsgálati naplót.
- ▶ Végezze el a biztonsági elemzést, jegyezze be a biztonsági opciókat a biztonsági elemzésbe.
- ▶ Egészítse ki a besorolást a típustáblán.

22.3 Szerviz

22.3.1 Szervizelés a DPS-szel

Az ajtómozgatón végzett változtatások – különösen a nyitási szélesség módosítása – után az ajtómozgatót újból be kell tanítani.

- ▶ Ellenőrizze az összes biztonsági érzékelő működését és helyes beállítását.
- ▶ Ellenőrizze az összes vezérlőérzékelő működését és helyes beállítását.
- ▶ Olvassa ki a ciklusszámot és az üzemtartamot (SA menüpont).
- ▶ Jegyezze fel a hibamemóriában Er és oE található hibát.
- ▶ Törölje a hibamemóriát az oE segítségével.
- ▶ Állítsa vissza a szervizkijelzést (CS).

22.3.2 Szerviz ST 220-szal

Az ajtómozgatón végzett változtatások – különösen a nyitási szélesség módosítása – után az ajtómozgatót újból be kell tanítani.

- ▶ Ellenőrizze az összes biztonsági érzékelő működését és helyes beállítását.
- ▶ Ellenőrizze az összes vezérlőérzékelő működését és helyes beállítását.
- ▶ Olvassa ki a ciklusszámot és az üzemtartamot:
  - ▫ „Diagnosztika → Aktuális értékek → Belső értékek → Ciklusok/üzemórák” menüpont
- ▶ Jegyezze fel a hibamemóriában található hibát:
  - ▫ „Diagnosztika → Hibamemória → Aktuális hibák/régi hibák” menüpont
- ▶ Válassza ki a hibát a * karakterrel és nyugtázza (↵). Megjelenik a hiba oka.
- ▶ Törölje a hibamemóriát:
  - ▫ „Diagnosztika → Hibamemória törlése” menüpont
- ▶ Állítsa vissza a szervizkijelzést:
  - ▫ „Diagnosztika → Karbantartás törlése → igen” menüpont

23 Szervizmenü

23.1 ST 220 szervizterminál

- ST 220 szervizterminál, any. sz. 087261
- Az ajtómozgató üzembe helyezése az ST 220 szervizterminállal, V2.1 szoftververziótól lehetséges.

23.1.1 ST 220 kezelés

Nyomógomb	Funkció
▲	Kurzor felfelé Számérték növelése Görgetés felfelé (ha a nyomógombot 2 mp-nél hosszabb ideig nyomja)
▼	Kurzor lefelé Számérték csökkentése Görgetés lefelé (ha a nyomógombot 2 mp-nél hosszabb ideig nyomja)
×	Bevitel megszakítása Minden bevitel megszakítható az **x** gomb megnyomásával. Ekkor a beviteli pozíció az első menüpozícióra vált, ill. egy menüszintet visszalép.
↵	Kiválasztás Kijelzés frissítése. Új érték alkalmazása

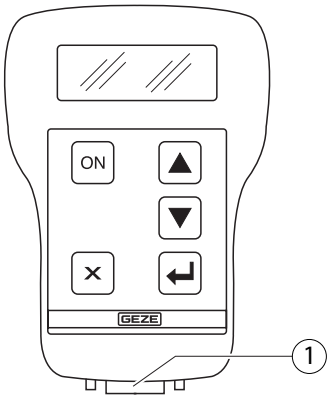

Kijelzés közvetlenül a csatlakoztatás után	
G E Z E **Szervizterminál** **2.1** **XXXXXYWWJJZZZZZZV**	ST 220 V2.1 szoftververzió ST 220 sorozatszám

23.1.2 ST 220 szerviz mód

- A szervizmódba történő váltás a szervizterminál vezérléshez való csatlakoztatásával történik.
- A szervizmód LS, AU és DO üzemmód esetén lehetséges.
- Szervizmódban az ajtó az aktuális üzemmódban marad üzemben (aktivált betanítás vagy Fo kijelzés esetén nem).

Kijelzés az ajtóvezérléshez történő kapcsolódás után (példa).		
ismeretlen 5.0 A0 **uC2 szoftververzió 4.1** **Automatikus Nyári** **nyit**	ismeretlen	Ajtómozgató típusa, az előbeállítás ismeretlen. A motortípus paraméterezése után itt pl. az „SL NT" kijelzés jelenik meg.
	DCU_2M-NT	Vezérléstípus
	Automatikus nyári	Aktuális üzemmód
	nyit	Aktuális állapot. Hiba esetén az állapot helyett a hiba kerül kijelzésre.
	5.0	µC1 szoftververzió
	4.1	µC2 szoftververzió (csal DCU1-2M-NT estén)
	A0	Hardververzió

23.1.3 ST 220 jelszó lekérdezés

Ha a „Diagnosztika", „Jelszó módosítása", „Szerviz 1" menüben megadtak egy jelszót, akkor a szervizmenübe történő belépés előtt a vezérlés kéri ennek megadását.

```
Jelszó
0---
*
```

- Adja meg a 4 számjegyből vagy betűből (0 … 9, A … Z, a … z) álló jelszót a ▲ és ▼ gombbal.
  A megadandó karakter alatti sorban a * szimbólum látható.
- Karakter bevitele és váltás a következő értékre a ↵ gombbal.
- Bevitel megszaktása az × gombbal.
- A jelszó megadása után erősítse meg a bevitelt a ↵ gombbal.

23.1.4 ST 220 szervizmenü

Üzemmód

Megnevezés	Beállítási értékek		Magyarázat
Üzemmód	KI Éjszaka Üzlet zárása Automata Állandóan nyitva	KI Éjszaka Üzlet zárása Automata Állandóan nyitva	Megjelenik az aktuális üzemmód, amely módosítható. Ha van MPS csatlakoztatva, akkor az üzemmódváltás az ST 220-on keresztül nem lehetséges.
Évszak	Nyár Tél	Nyár Tél	Teljes nyitási szélesség Csökkentett nyitási szélesség
Ajtó nyitása	▲ - gomb		

Ajtóparaméterek

Megnevezés	Beállítási értékek		Magyarázat
Szárnyak száma	Egyoldalú zárás **Zárás középen**	Egyoldalú zárás **Zárás középen**	–
Motor típusa	**Ismeretlen** Slimdrive SC Slimdrive SF Slimdrive SL Slimdrive SL NT Slimdrive SL BO Slimdrive SL CO48 Slimdrive SLT Slimdrive SLV ECdrive ECdrive CO48 Powerdrive PL ECdrive BO TSA 360NT BO Powerdrive PL CO48 Slimdrive SL NT-CO48 ECdrive T2 ECdrive T2-CO48	**Ismeretlen** Slimdrive SC Slimdrive SF Slimdrive SL Slimdrive SL NT Slimdrive SLT Slimdrive SLV ECdrive Powerdrive PL ECdrive T2	–
Terméksorozatszám	000000000000	000000000000	12 karakterből álló sorozatszám Az aktuális beviteli pozíciót csillag jelöli. Válassza ki a beviteli pozíciót a ▲ ill. ▼ gombbal, majd nyugtázza a ↵ gombbal. Ezután válassza ki a számot a ▲ ill. ▼ gombbal, majd nyugtázza a ↵ gombbal.

Megnevezés	Beállítási értékek		Magyarázat
Karbantartási üzenet üzemidő után	0, 1 … **12** … 99	0, 1 … **12** … 99	Hónap 0: nincs karbantartási üzenet
Karbantartási üzenet ciklusok után	0, 100.000 … **500.000**…3.000.000	0, 100.000 … **500.000**… 3.000.000	Ciklus 0: nincs karbantartási üzenet Ciklus: nyitás zárt helyzetből, majd teljes zárás.
Zsilip szélfogó	**Master** Slave zsilip Slave szélfogó	**Master**	Zsilip és szélfogó: Két ajtó ugyanazt a programkapcsolót (DPS,TPS, MPS) használja. Zsilip: AU és LS üzemmódban csak akkor nyílik ki az egyik ajtó, ha a másik zárva van. DO üzemmódban és KB megvezérlése után az ajtó a másik állapotától függetlenül nyílik.
Áramkimaradás NA	**Nincs funkció** Nyitás	**Nincs funkció** Nyitás	–
Áramkimaradás nem NA	**Nincs funkció**		Az ajtómozgató viselkedése áramszünet esetén LS, AU és DO üzemmódban.
	Nyitás	**Nyitás**	Nyitás és kikapcsolás.
	Zárás		Zárás és kikapcsolás.
	30 perc nyitás		30 perc max. 30 ciklus akkumulátorral, majd nyitás és kikapcsolás.
	30 perc zárás		30 perc max. 30 ciklus akkumulátorral, majd zárás és kikapcsolás.
Akkumulátor hiba	**Nincs funkció** Nyitás	 **Nyitás**	 Nyitás és kikapcsolás AU és LS üzemmódban.
Hiba esetén nyitás	**Nem** Igen	 **Igen**	 Hiba esetén az ajtó kinyílik (a részleteket lásd a hibalistában)
Elektromos reteszelés	**Nincs**	**Nincs**	
	Bistabil	Bistabil	Üzembe helyezéskor a rendszer automatikusan felismeri a bistabil reteszelést. Másik reteszeléstípus használata esetén paraméterezni kell azt a betanítást előtt. Ellenkező esetben a betanításkor hibaüzenet jelenik meg.
	Motoros	Motoros	Rudazatos reteszelés
	Munkaáram	Munkaáram	csak munkaáramú fékkel rendelkező DCU1-2M motor esetén, anyag sz. 117480
	Nyugalmi áram		
	Lock A	Lock A	kampós reteszelőzár
ECO mód	Igen **Nem**	Igen **Nem**	ECO mód „igen”: vezérlő- és biztonsági érzékelők üzemi feszültségének lekapcsolása a 4. kapcson (24Vsw), DO és OFF üzemmódban (10 másodperc után), valamint NA üzemmódban (10 perc után).
GEZE buszcím	0, 1 … 63, **69**	0, 1 … 63, **69**	0: nincs funkció 1 … 63: GEZE buszcím 69: GEZE IoT protokoll

Mozgatási paraméterek

Megnevezés	Beállítási értékek		Magyarázat
Nyitási sebesség	03 04…10 12…20 25…**50**…80 cm/s		Sebesség nyitáskor *)
Csukási sebesség	03 04…10 12…**20** 25…80 cm/s		Sebesség záráskor *)
Nyitási végütközés	**00** 01…07 cm/s	**00** 01…07 cm/s	Végsebesség nyitott helyzetben
Zárási végütközés	**00** 01…07 cm/s	**00** 01…07 cm/s	Végsebesség zárt helyzetben
Csökkentett profil	**Nincs**	**Nincs**	Nincs csökkentett sebesség
	Nyitva és zárva	Nyitva és zárva	Csökkentett sebesség nyitott helyzet előtt és zárt helyzet előtt
	Nyitva	Nyitva	Csökkentett sebesség nyitott helyzet előtt
	Zárva	Zárva	Csökkentett sebesség zárt helyzet előtt
Gyorsulás	1 … **20** …40 ×10 cm/s²		Gyorsulás és fékezés nyitáskor és záráskor *) *) A maximális sebesség és gyorsulás az ajtó súlyától és a súrlódástól függ.
Stat. erő nyit	10 20…**150**…250 N		Maximális statikus erő nyitáskor
Stat. erő zár	10 20…**150**…250 N		Maximális statikus erő záráskor
Állandó zárási nyomás	**00** 01… 10 12…20 25 90 N		Az az erő, amellyel az ajtómozgató zárt helyzetbe nyomja az ajtószárnyat.
Kezdeti zárási nyomás	00 01… 10 12…20 25…**120**…150 N		A kezdeti zárási nyomás segíti az ajtószárny tömítőgumiba történő becsúszását. Közvetlenül a zárt helyzet elérése után 0,7 másodpercig áll fenn.
Nyári nyitva tartási idő	00 **01**…10 12…20 25…60 s		–
Téli nyitva tartási idő	00 **01**…10 12…20 25…60 s		–
Jogosult érintkezőtípus nyitva tartási idő	00 **01**…10 12…20 25…60 s		–
Nyitva tartási idő din. meghosszabbítása	**Nem** Igen	**Nem** Igen	A nyitva tartási idő dinamikus meghosszabbítása a nyári és téli nyitvatartási időre vonatkozik. Ha az ajtó 10 egymást követő vezérlés után nem képes teljesen bezáródni, akkor a nyitva tartási idő egy másodperccel megnő, akár több alkalommal is. Ha az ajtó képes újra teljesen bezáródni, akkor ismét a paraméterezett nyitva tartási idő lép érvénybe.
Irányváltási határ	01 02…**06**…10 12…20 25 mm		Ha az ajtószárnyak közötti távolság (egyszárnyú: a szárny és az oldalrész közötti távolság) záráskor kisebb, mint az irányváltási határ, akkor az ajtó nem vált irányt, amennyiben akadályba ütközik. Ehelyett megáll az akadálynál. Az irányváltási határ egy ajtószárnyra vonatkozik. Egy 2 szárnyú ajtó esetében a 06 irányváltási határ a két szárny közötti 12 mm-es távolságnak felel meg.

FIGYELMEZTETÉS! ~~DIN 18650 EN 16005~~

A 150 N-nál nagyobb erő komoly testi sérülést okozhat, és a DIN18650/ EN 16005 értelmében nem megengedett.

- Vegye figyelembe, hogy a 150 N-nál nagyobb erők csak kiegészítő biztosítási intézkedésekkel együtt engedélyezettek.

Bemeneti jelek

Biztonsági érzékelők					
Megnevezés	Beállítási értékek		Magyarázat		
SI1 – SIS1 kapocs aktuális állapot	Állapot, érintkezőtípus és funkció kijelzése		Biztonság 1		
SI1 – SIS1 kapocs érintkezőtípus	Használaton kívül **NC kontakt**	Használaton kívül **NC kontakt**	–		
SI1 – SIS1 kapocs funkció	**SIS fordított** SIS és KI SIS és KA SIS lassú SIO stop SIO lassú SIO Break-Out	**SIS fordított** SIS és KI SIS és KA SIS lassú SIO lassú	–	SIS fordított SIS és KI SIS és KA SIS lassú SIO stop SIO lassú SIO Break-Out	Ajtó irányt váltott Irányváltás csukáskor. KI vezérlési funkció zárt helyzetben. Irányváltás csukáskor. KA vezérlési funkció zárt helyzetben. Az ajtó lefékez, és lassú sebességgel ismét becsukódik. Az ajtó nyitáskor megáll. Az ajtó nyitáskor lefékez, és lassú sebességgel ismét becsukódik. A Break-Out szárny kitörésekor az ajtó leáll
SI2 – SIS2 kapocs aktuális állapot	Állapot, érintkezőtípus és funkció kijelzése		Biztonság 2	SIS lassú	
SI2 – SIS2 kapocs érintkezőtípus	Használaton kívül **NC kontakt**	Használaton kívül **NC kontakt**	–		
SI2 – SIS2 kapocs funkció	**SIS fordított** SIS és KI SIS és KA SIS lassú SIO stop SIO lassú SIO Break-Out	**SIS fordított** SIS és KI SIS és KA SIS lassú SIO lassú	–		
SI3 – SIO1 kapocs aktuális állapot	Állapot, érintkezőtípus és funkció kijelzése		Biztonság 3		
SI3 – SIO1 kapocs érintkezőtípus	**Használaton kívül** NC kontakt	**Használaton kívül** NC kontakt	–		
SI3 – SIO1 kapocs funkció	SIS fordított SIS és KI SIS és KA SIS lassú **SIO stop** SIO lassú SIO Break-Out	SIS fordított SIS és KI SIS és KA SIS lassú **SIO lassú**	–		
SI4 – SIO2 kapocs aktuális állapot	Állapot, érintkezőtípus és funkció kijelzése		Biztonság 4		
SI4 – SIO2 kapocs érintkezőtípus	**Használaton kívül** NC kontakt	**Használaton kívül** NC kontakt	–		
SI4 – SIO2 kapocs funkció	SIS fordított SIS és KI SIS és KA SIS lassú **SIO stop** SIO lassú SIO Break-Out	SIS fordított SIS és KI SIS és KA SIS lassú **SIO lassú**	–		

Vezérlőérzékelők				
Megnevezés	Beállítási értékek		Magyarázat	
KB aktuális állapot	Állapot, érintkezőtípus kijelzése		Jogosult jeladó	
KB érintkezőtípus	Használaton kívül **Záró**	Használaton kívül **Záró**	–	
KI aktuális állapot	Állapot, érintkezőtípus és vezérlési késleltetés kijelzése		Belső érintkező jeladó	
KI érintkezőtípus	Használaton kívül **Záró** NC kontakt Feszültség Frekvencia	NC kontakt Feszültség **Frekvencia**	Feszültség	Mozgásérzékelő feszültségkimenettel
			Frekvencia	Mozgásérzékelő frekvenciakimenettel
KI késleltetés	**0** 1…10 s	**0** s	–	
KI éjszaka várakozási idő	**00** 01 … 10 12 … 20	25 … 90 s	Az éjszakai üzemmódra történő átkapcsolás után az ajtómozgató a beállított időn belül még 2-szer vezérelhető meg a KI által.	
KA aktuális állapot	Állapot, érintkezőtípus és vezérlési késleltetés kijelzése		Külső érintkező jeladó	
KA érintkezőtípus	Használaton kívül **Záró** NC kontakt Frekvencia	Használaton kívül **Záró** NC kontakt Frekvencia	–	
KA késleltetés	**0** 1…10 s	**0** 1…10 s	–	

Üzemmód átkapcsolás			
Megnevezés	Beállítási értékek		Magyarázat
NA aktuális állapot	Állapot és érintkezőtípus kijelzése	–	Éjszaka; amíg aktív, az üzemmód nem változtatható meg.
NA érintkezőtípus	Használaton kívül **Záró** NC kontakt	**Használaton kívül**	–
LS aktuális állapot	Állapot és érintkezőtípus kijelzése		Üzlet zárása; amíg aktív, az üzemmód nem változtatható meg.
LS érintkezőtípus	Használaton kívül **Záró** NC kontakt	Használaton kívül **Záró** NC kontakt	–
AU aktuális állapot	Állapot és érintkezőtípus kijelzése		Automata; amíg aktív, az üzemmód nem változtatható meg.
AU érintkezőtípus	Használaton kívül **Záró** NC kontakt	Használaton kívül **Záró** NC kontakt	–
DO aktuális állapot	Állapot és érintkezőtípus kijelzése		Állandóan nyitva; amíg aktív, az üzemmód nem változtatható meg.
DO érintkezőtípus	Használaton kívül **Záró** NC kontakt	Használaton kívül **Záró** NC kontakt	–

Paraméterezhető bemenetek						
Megnevezés	Beállítási értékek				Magyarázat	
PE1 aktuális állapot	Állapot és funkció kijelzése				KI	Ki üzemmód; amíg aktív, az üzemmód nem változtatható meg. DCU1-2M-NT esetén az ajtó kinyílik, mielőtt a vezérlés lekapcsolna.
PE1 funkció	**Használaton kívül**		**Használaton kívül**		Nyár Tél	Amíg aktív, az évszak nem változtatható meg.
	OFF	NO	OFF	NO	Szabotázs	NA üzemmódban aktív: Az ajtó csak akkor nyílik ki, ha a szabotázs inaktív, és az üzemmódot átkapcsolták.
	Nyár	NO	Nyár	NO	Gyógyszertár	NA üzemmódban: az első jel-él 10-15 cm-re kinyitja és reteszeli, a második bezárja és reteszeli az ajtót.
	Tél	NO	Tél	NO	Mechanikus program-kapcsoló	Az üzemmódváltás TPS-szel, DPS-szel vagy az NA, LS, AU, DO és OFF bemenetekkel nem lehetséges.
	Szabotázs	NC	Szabotázs	NC		
	Gyógyszertár	NO	Gyógyszertár	NO		
	P-KI vezérlés	NO	P-KI vezérlés	NO		
	P-KA vezérlés	NO	P-KA vezérlés	NO		
	Nyomógomb	NO	Nyomógomb	NO		
	NYIT nyomógomb	NO	NYIT nyomógomb	NO		
	Reset nyomógomb	NO	Reset nyomógomb	NO		
	Dupla nyomógomb	NO	Dupla nyomógomb	NO		
	WC-vezérlés	NO				
PE2 aktuális állapot	Állapot és funkció kijelzése				Vészlezárás	Ha aktív, az ajtó bezáródik. A vezérlő- és biztonsági érzékelők inaktívak.
PE2 funkció	**Használaton kívül**		**Használaton kívül**		P-KI vezérlés	Csak LS és AU üzemmódban aktív (mint a KI).
	Mechanikus program-kapcsoló		Mechanikus program-kapcsoló		P-KA vezérlés	Csak AU üzemmódban aktív (mint a KA).
	OFF	NO	OFF	NO	Nyomógomb	Az első jelél kinyitja, a következő bezárja az ajtót.
	Nyár	NO	Nyár	NO	NYTI nyomógomb	Az első jelél kinyitja, a következő bezárja az ajtót. Ha nyitott ajtó mellett lejár a jogosult érintkező jeladó nyitva tartási ideje, akkor az ajtó automatikusan becsukódik.
	Tél	NO	Tél	NO	KI2	Ha DCU1-2M-NT esetén a KI érintkezőtípus nyitóként van paraméterezve, akkor a PE3 a második jeladóbemenet, és nem lehet szabadon paraméterezni.
	Szabotázs	NC	Szabotázs	NC		
	Gyógyszertár	NO	Gyógyszertár	NO		
	Vészlezárás 20k	NO				
	P-KI vezérlés	NO	P-KI vezérlés	NO		
	P-KA vezérlés	NO	P-KA vezérlés	NO		
	Nyomógomb	NO	Nyomógomb	NO		
	NYIT nyomógomb	NO	NYIT nyomógomb	NO		
	Vészstop 12k	NC				
	Reset nyomógomb	NO	Reset nyomógomb	NO		
	Dupla nyomógomb	NO	Dupla nyomógomb	NO		
	Kézi reteszkioldó	NO	Kézi reteszkioldó	NO		
	WC-vezérlés	NO				
	Vészstop 20k	NC				
	Stop NO	NO				
	Stop NC	NC				
PE3 aktuális állapot	Állapot és funkció kijelzése				Reset gomb	A vezérlés újraindul.

Paraméterezhető bemenetek					
Megnevezés	Beállítási értékek			Magyarázat	
PE3 funkció	**Használaton kívül**	**Használaton kívül**		Dupla nyomógomb	Megnyomás 1×: csökkentett nyitási szélesség Megnyomás 2×: teljes nyitási szélesség
	Mechanikus programkapcsoló	Mechanikus programkapcsoló			
	OFF	OFF	NO		
	Nyár	Nyár	NO	Kézi reteszkioldás	Az ajtószárny kézzel mozgatható.
	Tél	Tél	NO		
	Szabotázs	Szabotázs	NC	Vészstop 12k	Vészstop funkció, nyitó érintkező 12k lezáró ellenállással
	Gyógyszertár	Gyógyszertár	NO		
	Vészlezárás 20k		NO	Vészstop 20k	Vészstop funkció, nyitó érintkező 20k lezáró ellenállással
	P-KI vezérlés	P-KI vezérlés	NO		
	P-KA vezérlés	P-KA vezérlés	NO	Stop NO	Stop funkció, nyitóérintkező lezáró ellenállás nélkül
	Nyomógomb	Nyomógomb	NO		
	NYIT nyomógomb	NYIT nyomógomb	NO	Stop NC	Stop funkció, záróérintkező lezáró ellenállás nélkül
	Vészstop 12k		NC		
	Reset nyomógomb	Reset nyomógomb	NO		
	Dupla nyomógomb	Dupla nyomógomb	NO		
	WC-vezérlés		NO		
	Vészstop 20k		NC		
	Stop NO		NO		
	Stop NC		NC		
		KI2	NC		

Kimeneti jelek

Paraméterezhető kimenetek				
Megnevezés	Beállítási értékek		Magyarázat	
PA1 aktuális állapot	–		Gong	Aktív, ha AU, LS vagy DO üzemmódban egy SIS aktiválódott.
PA1 funkció	**Használaton kívül**	**Használaton kívül**	Üzemzavar	Gyűjtőzavar
	Gong	Gong	MPS üzemzavar	Az MPS LED-jének vezérléséhez: ▫ Gyűjtőzavar ▫ Karbantartás üzenet
	Üzemzavar NO kontakt	Üzemzavar NO kontakt		
	Nyitó üzemzavar	Nyitó üzemzavar		
	MPS üzemzavar	MPS üzemzavar		
	Figyelmeztetés	Figyelmeztetés	Figyelmeztetés	Aktív, ha az ajtó az aktív biztonság ellenére csökkentett sebességgel halad tovább.
	Motorfék		Motorfék	CO48 előbeállítás SL CO48 és ECdrive CO48 ajtómozgató esetén. A motorfék 0,7 másodperccel a zárt helyzet elérése után a gumikötél tartása érdekében (motor tehermentesítése) áram alá kerül.
	Motorventilátor	Motorventilátor	Motorventilátor	Aktív, ha a motor hőmérséklete 67 °C-nál magasabb.
	Zárva reteszelve	Zárva reteszelve		
	Zárva	Zárva		
	Nincs zárva	Nincs zárva		
	Nyitva	Nyitva	Nyitva	Aktív, ha a szárny aktuális nyitott helyzetben van
	Off	Off		
	Éjszaka	Éjszaka		
	Üzlet zárása	Üzlet zárása		
	Automata	Automata		
	Állandóan nyitva	Állandóan nyitva		
	Világításvezérlés	Világításvezérlés	Világításvezérlés	A kimenet a vezérlőjel után + 1 másodpercig aktív.
	Nyílik			
	Nem nyílik			
	Karbantartás esedékes	Karbantartás esedékes		
	F kézi reteszkioldó	F kézi reteszkioldó	F kézi reteszkioldás	Lock A kézi reteszkioldás nyugtázva
	F-WC időtúllépés		F-WC időtúllépés	WC 30 percnél hosszabb ideig reteszelve
PA2 aktuális állapot	–		Nyílik	Be lehet lépni a zsilipbe

Paraméterezhető kimenetek				
Megnevezés	Beállítási értékek		Magyarázat	
PA2 funkció	**Használaton kívül** Gong Üzemzavar NO kontakt Nyitó üzemzavar MPS üzemzavar Figyelmeztetés Motorfék Motorventilátor Zárva reteszelve Zárva Nincs zárva Nyitva Off Éjszaka Üzlet zárása Automata Állandóan nyitva Világításvezérlés Nyílik Nem nyílik Karbantartás esedékes F kézi reteszkioldó F-WC időtúllépés	**Használaton kívül** Gong Üzemzavar NO kontakt Nyitó üzemzavar MPS üzemzavar Figyelmeztetés Motorventilátor Zárva reteszelve Zárva Nincs zárva Nyitva Off Éjszaka Üzlet zárása Automata Állandóan nyitva Világításvezérlés Karbantartás esedékes F kézi reteszkioldó	Nem nyílik	Zsilip használatban, nem lehet belépni

Diagnosztika

Megnevezés	Beállítási értékek	Magyarázat
Aktuális értékek	SI1, SI2, SI3, SI4 STOP KB, KI, KA NA, LS, AU, DO PE1, PE2, PE3 Retesz 1, retesz 2	V
	PA1, PA2 Retesz TST	V
	Akt. Pozíció Akt. Motoráram Hálózati feszültség Akkufeszültség 24 V belső DCU100 hőmérséklet DCU101 hőmérséklet Motor DCU100 hőmérséklet Ciklus Üzemórák száma Tesztek	mm A be/ki V V °C °C °C Óra
Aktuális állapotok	SI1, SI2, SI3, SI4 STOP KB, KI, KA NA, LS, AU, DO PE1, PE2, PE3 Retesz 1, retesz 2	A jel logikai állapota kerül kijelzésre (aktív, inaktív, hiba).
	PA1, PA2 Retesz TST ECO mód	
	IoT Modul (GN) Kapcsolat (BU) CCDMS (YE)	

Megnevezés	Beállítási értékek	Magyarázat
Hibamemória	Aktuális hibák Régi hibák Aktuális hibák törlése Régi hibák törlése	Sorsz., hibaszöveg, hibaszám Válassza ki a hibát a * karakterrel, és nyomja meg a ↵ gombot. Megjelenik a hiba oka. –
Konfiguráció	Nyitási szélesség Reteszeléstípus Akkumulátor Szárnytömeg	bal/jobb, mm nincs / 700 mAh kg
	Típus Gyártási dátum Gyártási idő	–
	SVN sz. CRC Azon. sz. CANopen veremtár GDB verzió	
Működési teszt indítása	igen/nem	
myGEZE Bluetooth modul	Szoftver BT párosítás indítása	
myGEZE Cloud Link		

További beállítások

Megnevezés	Beállítási értékek		Magyarázat
Betanítás indítása	igen/nem		
Gyári beállítás	igen/nem		
Alapértelmezett értékek	igen/nem		(a betanított értékek megmaradnak)
Karbantartás törlés	igen/nem		Karbantartási kijelzés törlése
Jelszó módosítása	Szerviz 1 jelszó	Régi jelszó **0000** Új jelszó	Szerviz 1 jelszó: a szervizmenühöz való hozzáféréshez az ST 220 segítségével. TPS/DPS jelszó: A TPS, ill. DPS engedélyezésére szolgál a kulcsos kapcsolóval történő engedélyezés helyett. Az ismételt letiltás automatikusan életbe lép, ha 2 percig nem történik gombnyomás. Az első számjegy adja meg, hányszor kell megnyomni a ▲ gombot, a második pedig azt, hányszor kell megnyomni a ▼ gombot a TPS/DPS kezelésének engedélyezéséhez. A jelszó megadása ST 220 esetén: ▶ Számjegy módosítása a ▲ ill. ▼ gombbal. ▶ Számjegy és váltás a következő értékre a ↵ gombbal. ▶ Megszakítás az **x** nyomógombbal. ▶ Az aktuális pozíciót a csillag jelzi. ▶ Bevitel után nyomja meg a ↵ gombot a jelszó alkalmazásához. Ha 2 percig nem nyom meg semmilyen gombot, vagy ha ismét belép a szervizmenübe, a rendszer megkérdezi a jelszót, hogy el lehessen végezni az üzemmód-beállítások módosítását vagy a paraméterbeállításokat. Fontos tudnivalók: ▫ Ha jelszót állítottak be az ST 220-hoz, akkor a DPS-en keresztüli hozzáférés nem lehetséges. ▫ Elfelejtett jelszó esetén speciális Flash-fájlt kell kérni a GEZE-től, amellyel a vezérlés jelszava visszaállítható 00-ra. ▫ A jelszót az új szoftververzió felmásolása nem törli.
Nyelv / Language	**Német** Angol Francia Olasz Spanyol		A szervizterminál nyelve

23.2 DPS kijelzős programkapcsoló

Üzembe helyezéshez és szervizeléshez a DPS használható.

- a motor paramétereinek módosításához
- a motor betanításához
- diagnosztikához

Nyomógomb			Funkció szervizmódban	
	nA	éjszakai	×	Megszakítás és visszatérés az első menüszintre
	LS	üzlet zárása	↵	Megerősítés
	Au	automatikus	▲	Lapozás felfelé, érték növelése
	do	állandóan nyitva	▼	Lapozás lefelé, érték csökkentése
OFF	OF	Ki		(Csak anyag sz. 152524/ 155810 esetén) Az ajtómozgató szervizelés céljából működésmentes állapotba van kapcsolva (az ajtómozgató **nem** feszültségmentes)
▲ + ▼ egyszerre	Váltás Nyár (teljes nyitási szélesség) Tél (csökkentett nyitási szélesség)		–	–
Szervizgomb (1) + ↵ egyszerre	Váltás üzemmód / szervizmód között			

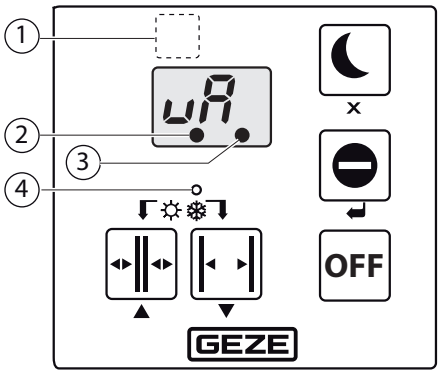

1 Szervizgomb
2 Ismeretlen pozíció
3 Karbantartás esetén világít
4 Nyári/téli kijelzés (a LED téli nyitási szélesség esetén világít)

Görgető funkció
A szervizmenüben a ▲ vagy a ▼ gomb hosszú lenyomásával lehet lapozni a menüben, ill. az értékbeállításban.

23.2.1 DPS szervizmód

- A szervizmódba kapcsolás oF, LS, Au és do üzemmódban lehetséges.
- Ha szervizmódban 5 percig nem történik gombnyomás, akkor a vezérlés automatikusan visszatér üzemelési módba (Fo kijelzés esetén nem).
- Szervizmódban az ajtó az aktuális üzemmódban marad üzemben (aktivált betanítás vagy Fo kijelzés esetén nem).
- Ha a GEZEconnects vagy az ST 220 szervizterminál aktív egy motoron, akkor a szerviz módot a DPS blokkolja. Ha megpróbálja aktiválni a szerviz módot, ez az állapot „nS" (nincs szolgáltatás) felirattal jelenik meg a DPS-en.

23.2.2 DPS szervizmenü

1. menü

Kijelzés	Magyarázat	Beállítási értékek		
uO	Nyitási sebesség	03 04…10 12…20 25…**50** 80		cm/s *)
uC	Zárási sebesség	03 04…10 12…**20** 25…50 80		cm/s *)
SO	Nyitási végütközés	**00** 01…07	cm/s	
SC	Zárási végütközés	**00** 01…07	cm/s	
oH	Nyári nyitva tartási idő	00 **01**…10 12…20 25…60	s	
or	Téli nyitva tartási idő (csökkentett nyitási szélesség)	00 **01**…10 12…20 25…60	s	
oS	Jogosult érintkezőtípus nyitva tartási idő	00 **01**…10 12…20 25…60	s	
od	Nyitva tartási idő dinamikus meghosszabbítása	**00** **nem** 01 igen		
bO	Gyorsulás	1…10 12…**20** 25…40 (a kijelzést 10-zel kell szorozni)	× 10 cm/s^2 *)	
ur	Csökkentett profil	**00** **nincs csökkentett sebesség** 01 csökkentett sebesség nyitott helyzet előtt és zárt helyzet előtt 02 csökkentett sebesség nyitott helyzet előtt 03 csökkentett sebesség zárt helyzet előtt		
FO	Statikus nyitási erő	01 10 **15** 20 25 × 10 N (a kijelzést 10-zel kell szorozni)		
FC	Statikus zárási erő	01 10 **15** 20 25 × 10 N (a kijelzést 10-zel kell szorozni)		
CF	Állandó zárási nyomás	**00** 01… 10 12…20 25…50 60…90		
CL	Irányváltási határ	01 02…**06**…10 12…20 25 mm		
nE	Váltás a 2. menübe	–		

*) A maximális sebesség és gyorsulás az ajtó súlyától és a súrlódástól függ.

⚠ ~~DIN 18650 EN 16005~~

FIGYELMEZTETÉS!
A 150 N-nál nagyobb erő komoly testi sérülést okozhat, és a DIN 18650/EN 16005 értelmében nem megengedett.

▶ Vegye figyelembe, hogy a 150 N-nál nagyobb erők csak kiegészítő biztosítási intézkedésekkel együtt engedélyezettek.

2. menü

Kijelzés	Magyarázat	Beállítási értékek			
S1	Biztonság 1. érintkezőtípus (SIS1 kapocs)	00 **02**	használaton kívül **Nyitó**	00 **02**	használaton kívül **Nyitó**
F1	Biztonság 1. funkció (SIS1 kapocs)	**01** 02 03 04 05 06 07	**SIS fordított** SIS és KI SIS és KA SIS lassú SIO stop SIO lassú SIO Break-Out	**01** 02 03 04 06	**SIS fordított** SIS és KI SIS és KA SIS lassú SIO lassú
S2	Biztonság 2. érintkezőtípus (SIS2 kapocs)	00 **02**	használaton kívül **Nyitó**	00 **02**	használaton kívül **Nyitó**
F2	Biztonság 2. funkció (SIS2 kapocs)	**01** 02 03 04 05 06 07	**SIS fordított** SIS és KI SIS és KA SIS lassú SIO stop SIO lassú SIO Break-Out	**01** 02 03 04 06	**SIS fordított** SIS és KI SIS és KA SIS lassú SIO lassú
S3	Biztonság 3. érintkezőtípus (SIO1 kapocs)	**00** 02	**használaton kívül** Nyitó	**00** 02	**használaton kívül** Nyitó
F3	Biztonság 3. funkció (SIO1 kapocs)	01 02 03 04 **05** 06 07	SIS fordított SIS és KI SIS és KA SIS lassú **SIO stop** SIO lassú SIO Break-Out	01 02 03 04 **06**	SIS fordított SIS és KI SIS és KA SIS lassú **SIO lassú**
S4	Biztonság 4. érintkezőtípus (SIO2 kapocs)	**00** 02	**használaton kívül** Nyitó	**00** 02	**használaton kívül** Nyitó
F4	Biztonság 4. funkció (SIO2 kapocs)	01 02 03 04 **05** 06 07	SIS fordított SIS és KI SIS és KA SIS lassú **SIO stop** SIO lassú SIO Break-Out	01 02 03 04 **06**	SIS fordított SIS és KI SIS és KA SIS lassú **SIO lassú**
Cb	Jogosult érintkező jeladó	00 **01**	használaton kívül **Záró**	00 **01**	használaton kívül **Záró**
C1	Belső érintkezőtípus jeladó	00 **01** 02 03 04	használaton kívül **Záró** Nyitó Feszültség Frekvencia	 02 03 **04**	 Redundáns nyitó Feszültség **Frekvencia**
A1	Belső jeladó vezérlési késleltetés	**00**	01 … 10 s	**00**	mp
nt	KI éjszaka várakozási idő	**00**	01 … 10 12 … 20 25 … 90 s		Az éjszakai üzemmódra történő átkapcsolás után az ajtómozgató a beállított időn belül még 2-szer vezérelhető meg a KI által.
Co	Külső érintkezőtípus jeladó	00 **01** 02 04	használaton kívül **Záró** Nyitó Frekvencia	00 **01** 02 04	használaton kívül **Záró** Nyitó Frekvencia
AA	Külső jeladó vezérlési késleltetés	**00**	10 s	**00**	10 s

Kijelzés	Magyarázat	Beállítási értékek					
E1	1. paraméterezhető bemenet	**00**	**használaton kívül**		**00**	**használaton kívül**	
		02	OFF üzemmód	NO	02	OFF üzemmód	NO
		03	Nyár	NO	03	Nyár	NO
		04	Tél	NO	04	Tél	NO
		05	Szabotázs	NC	05	Szabotázs	NC
		06	Gyógyszertár	NO	06	Gyógyszertár	NO
		08	P-KI vezérlés	NO	08	P-KI vezérlés	NO
		09	P-KA vezérlés	NO	09	P-KA vezérlés	NO
		10	Nyomógomb funkció	NO	10	Nyomógomb funkció	NO
		11	Nyomógomb funkció, zárás o5 után	NO	11	Nyomógomb funkció, zárás o5 után	NO
		13	Reset gomb	NO	13	Reset gomb	NO
		14	Dupla nyomógomb	NO	14	Dupla nyomógomb	NO
		21	WC-vezérlés	NO			
E2	2. paraméterezhető bemenet	**00**	**használaton kívül**		**00**	**használaton kívül**	
		01	Mechanikus programkap-csoló		01	Mechanikus programkap-csoló	
		02	OFF üzemmód	NO	02	OFF üzemmód	NO
		03	Nyár	NO	03	Nyár	NO
		04	Tél	NO	04	Tél	NO
		05	Szabotázs	NC	05	Szabotázs	NC
		06	Gyógyszertár	NO	06	Gyógyszertár	NO
		07	Vészlezárás	NO			
		08	P-KI vezérlés	NO	08	P-KI vezérlés	NO
		09	P-KA vezérlés	NO	09	P-KA vezérlés	NO
		10	Nyomógomb funkció	NO	10	Nyomógomb funkció	NO
		11	Nyomógomb funkció, zárás o5 után	NO	11	Nyomógomb funkció, zárás o5 után	NO
		12	Vészstop 12k				
		13	Reset gomb	NO	13	Reset gomb	NO
		14	Dupla nyomógomb	NO	14	Dupla nyomógomb	NO
		20	Kézi reteszkioldó	NO	20	Kézi reteszkioldó	NO
		21	WC-vezérlés	NO			
		23	Vészstop 20k	NC			
		24	Stop NO	NO			
		25	Stop NC	NC			
E3	3. paraméterezhető bemenet	**00**	**használaton kívül**		**00**	**használaton kívül**	
		01	Mechanikus programkap-csoló		01	Mechanikus programkap-csoló	
		02	OFF üzemmód	NO	02	OFF üzemmód	NO
		03	Nyár	NO	03	Nyár	NO
		04	Tél	NO	04	Tél	NO
		05	Szabotázs	NC	05	Szabotázs	NC
		06	Gyógyszertár	NO	06	Gyógyszertár	NO
		07	Vészlezárás	NO			
		08	P-KI vezérlés	NO	08	P-KI vezérlés	NO
		09	P-KA vezérlés	NO	09	P-KA vezérlés	NO
		10	Nyomógomb funkció	NO	10	Nyomógomb funkció	NO
		11	Nyomógomb funkció, zárás o5 után	NO	11	Nyomógomb funkció; zárás o5 után	NO
		12	Vészstop 12k				
		13	Reset gomb	NO	13	Reset gomb	NO
		14	Dupla nyomógomb	NO	14	Dupla nyomógomb	NO
		21	WC-vezérlés	NO			
					22	2. belső érintkező jeladó	NC
		23	Vészstop 20k	NC			
		24	Stop NO	NO			
		25	Stop NC	NC			

Kijelzés	Magyarázat	Beállítási értékek	
A1	1. paraméterezhető kimenet	**00 használaton kívül** 01 Gong 02 Üzemzavar záró 03 Üzemzavar nyitó 04 Üzemzavar MPS-hez 05 Figyelmeztető jel 06 Motorfék 07 Motor ventilátor 08 Zárva és reteszelve 09 Zárva 10 Nincs zárva 11 Nyitva 12 KI 13 NA 14 LS 15 AU 16 DO 17 Világításvezérlés 18 Vezérlőjel esetén nyit 19 Vezérlőjel esetén nem nyit 20 Karbantartás esedékes 23 Kézi reteszkioldás hiba 24 WC időtúllépési hiba	**00 használaton kívül** 01 Gong 02 Üzemzavar záró 03 Üzemzavar nyitó 04 Üzemzavar MPS-hez 05 Figyelmeztető jel 07 Motor ventilátor 08 Zárva és reteszelve 09 Zárva 10 Nincs zárva 11 Nyitva 12 KI 13 NA 14 LS 15 AU 16 DO 17 Világításvezérlés 20 Karbantartás esedékes 23 Kézi reteszkioldás hiba
A2	2. paraméterezhető kimenet	**00 használaton kívül** 01 Gong 02 Üzemzavar záró 03 Üzemzavar nyitó 04 Üzemzavar MPS-hez 05 Figyelmeztető jel 06 Motorfék 07 Motor ventilátor 08 Zárva és reteszelve 09 Zárva 10 Nincs zárva 11 Nyitva 12 KI 13 NA 14 LS 15 AU 16 DO 17 Világításvezérlés 18 Vezérlőjel esetén nyit 19 Vezérlőjel esetén nem nyit 20 Karbantartás esedékes 23 Kézi reteszkioldás hiba 24 WC időtúllépési hiba	**00 használaton kívül** 01 Gong 02 Üzemzavar záró 03 Üzemzavar nyitó 04 Üzemzavar MPS-hez 05 Figyelmeztető jel 07 Motor ventilátor 08 Zárva és reteszelve 09 Zárva 10 Nincs zárva 11 Nyitva 12 KI 13 NA 14 LS 15 AU 16 DO 17 Világításvezérlés 20 Karbantartás esedékes 23 Kézi reteszkioldás hiba
nE	váltás a 3. menübe	–	–

3. menü

Kijelzés	Magyarázat	Beállítási értékek			
Er	Aktuálisan hibalista	CE	Hibamemória törlése		Hibamemória törlése
oE	Régi hibák (az utolsó 10 hiba)	CE	Hibamemória törlése		Hibamemória törlése
di	Diagnosztika	r0 r1 A0 A1 xx yy S8	nincs reteszelés van reteszelés nincs akkumulátor van akkumulátor Szárnysúly (x 100 kg) + szárnysúly (x kg) ECO mód	r0 r1 A0 A1 xx yy S8	nincs reteszelés van reteszelés nincs akkumulátor van akkumulátor Szárnysúly (x 100 kg) + szárnysúly (x kg) ECO mód
SB	ECO mód	**00** 01	**Ki** Be	**00** 01	**Ki** Be
St	Vezérlés típusa	00 01 02 03	DCU1-NT DCU1-RD * DCU1-T30 * DCU1-NT-OP * * speciális szoftver	20 21 22 23	DCU1-2M_NT DCU1-2M-DUO * DCU1-2M-LL * DCU1-2M-RWS *
SA	Üzemidő (6 jegyű kijelzés)	Co Ho Fo	Ciklusszám / 100 Üzemórák / 4 Öntesztek száma	Co Ho Fo	Ciklusszám / 100 Üzemórák / 4 Öntesztek száma
CS	Szerviz LED kikapcsolása	cS	Nyugtázáshoz röviden megjelenik	cS	Nyugtázáshoz röviden megjelenik
CP	Gyári beállítások visszaállítása	–		–	
Fr / Fo	Motor feszültségmentesítése/engedélyezése	–		–	
SP	Nyelv	00 01 02 04 05	Német Angol Francia Olasz Spanyol	00 01 02 04 05	Német Angol Francia Olasz Spanyol
LE	Betanítás indítása	–		–	
EP	Szoftververzió	pl. St 40 DCU1-NT V4.0-hoz		pl. St 40 DCU1-2M-NT V4.0-hoz	
bt	BT párosítás indítása	bP b-	BT párosítás indítva BT párosítás nem lehetséges		

4. menü

Kijelzés	Magyarázat	Beállítási értékek	
At	Motor típusa	**00 Ismeretlen** 01 Slimdrive SC 02 Slimdrive SF 03 Slimdrive SL 04 Slimdrive SL NT 05 Slimdrive SL BO 06 Slimdrive SL CO48 07 Slimdrive SLT 08 Slimdrive SLV 09 ECdrive 10 ECdrive CO48 11 Powerdrive PL 12 ECdrive BO 13 TSA 360NT BO 14 Powerdrive PL CO48 15 Slimdrive SL NT-CO48 17 ECdrive T2 18 ECdrive T2-CO48	**00 Ismeretlen** 01 Slimdrive SC 02 Slimdrive SF 03 Slimdrive SL 04 Slimdrive SL NT 07 Slimdrive SLT 08 Slimdrive SLV 09 ECdrive 11 Powerdrive PL 17 ECdrive T2
EF	Ajtószárnyak száma	01 Egyoldalú zárás **02 Zárás középen**	01 Egyoldalú zárás **02 Zárás középen**
AC	Áramszünet LS, AU vagy DO üzemmódban	**00 Nincs funkció** 01 Nyitás 02 A modul 03 Akkumulátor üzem 30 perc, azután nyitás 04 Akkumulátor üzem 30 perc, azután zárás	**01 Nyitás**
Eo	Nyitás hiba esetén	**00 Az ajtó csukva marad.** 01 Hiba esetén az ajtó kinyílik (a részleteket lásd a hiba-listában)	**01 Hiba esetén az ajtó kinyílik**
rt	Reteszeléstípus Üzembe helyezéskor a rendszer automatikusan felismeri a bistabil reteszelést. Másik reteszeléstípus használata esetén paraméterezni kell azt a betanítást előtt. Ellenkező esetben a betanításkor hibaüzenet jelenik meg.	**00 Nincs reteszelés** 01 Bistabil 02 Motoros 03 Munkaáram 04 Nyugalmi áram 05 Lock A (kampós reteszelőzár)	**00 Nincs reteszelés** 01 Bistabil 02 Motoros 03 Munkaáram csak munkaáramú fékkel rendelkező DCU1-2M motor esetén, anyag sz. 117480 05 Lock A (kampós reteszelőzár)
SL	Zsilip, szélfogó	**00 Master** 01 Slave zsilip 02 Slave szélfogó	**00 Master**
CA	CAN-cím (GEZE épületirányítási rendszer)	GEZE buszcím: 00 …63 **69**	00 …63 **69**

00: nincs funkció
01 … 63: GEZE buszcím
69: GEZE IoT protokoll

24 Hibaüzenetek

24.1 Kijelzős programkapcsoló/ ST 220 szervizterminál

A hibakereséshez és hibaleíráshoz lásd a „Hibák és intézkedések - DCU1-NT és DCU1-2M-NT vezérlés” című fejezetet. Az aktuálisan fennálló hibaüzenetek üzem közben ciklikusan (10 mp-enként) megjelennek a kijelzős programkapcsolón. Ezenkívül bejegyzésre kerülnek az Er és oE hibamemóriákba.

Kijelzés	Hibaüzenet	Ok
01	24 V	Vezérlés meghibásodott.
02	12 V	Vezérlés meghibásodott.
03	230 V	Áramszünet
07	Tűzriasztás	Füstjelző aktív vagy áramszünet.[3)]
08	Füstriasztás	Füstjelző aktív.[4)]
10	Forgó jeladó	A forgó jeladó jele hibás.
11	Rövidzárlat	1. motor árama túl nagy.
12	Hajtómotor	1. motor meghibásodott.
13	SIS1	Tesztelés: A SIS1 nem kapcsol, vagy az „1. zárás” biztonsági érzékelő tesztelése hibás vagy 4 percnél hosszabb vezérlés.
14	Mechanikus programkapcsoló	Vezetékszakadás – mechanikus programkapcsoló.
15	Kijelzős programkapcsoló	Nincs kommunikáció a vezérlés és a kijelzős programkapcsoló között.
16	Lezárás	A reteszelés nem reteszel.
17	Zárfeloldás	A reteszelés nem oldja fel a zárat.
18	Reteszelés jelzése	A reteszelve és kioldva üzenet egyszerre aktív.
19	SIS2	Tesztelés: A SIS2 nem kapcsol, vagy a „2. zárás” biztonsági érzékelő tesztelése hibás vagy 4 percnél hosszabb vezérlés.
25	Nyitás	Akadály nyitáskor. [2)]
26	Inicializálás	A betanított nyitási szélességet nem lehet elérni.
27	SIO aktív	A „Nyitás” biztonsági érzékelő vagy a Break-Out érzékelő[5)] aktív.[6)]
28	Motorrelé	Motorrelé a DCU100 vezérlőrészben meghibásodott.
29	SIO2	A SIO2 vagy a Break-Out érzékelő[5)] nem kapcsol, vagy 4 percnél hosszabb vezérlés.
30	myGEZE Bluetooth modul	Hiba a modulban
32	Szabotázs	Szabotázs aktív. [6)]
33	Zsilip, szélfogó	A második ajtómozgató nem jelentkezik.[1)] [6)]
34	Nyomógombos programkapcsoló	Nincs kommunikáció a vezérlés és a nyomógombos programkapcsoló között.
35	Gyógyszertár	4 percnél hosszabb vezérlés.
36	Vezérlés	Redundancia: a vezérlés belső redundanciahibája.[2)]
37	KI1	A mozgásérzékelő meghibásodott vagy 4 percnél hosszabb vezérlés.
38	KI2	A mozgásérzékelő meghibásodott vagy 4 percnél hosszabb vezérlés.[2)]
39	KA	4 percnél hosszabb vezérlés.
40	KB	4 percnél hosszabb vezérlés.
41	SIO1	A SIO1 vagy a Break-out érzékelő[5)] nem kapcsol, vagy 4 percnél hosszabb vezérlés.
42	VÉSZLEZÁRÁS	A vészlezárás aktív.[1)]
44	STOP	STOP aktív.[1)]
45	Ajtómozgató forró DCU100	Hőmérséklet > 110 °C (motor vagy DCU100 vezérlőrész).
46	Motor hőérzékelő	A motorhőmérséklet-érzékelő meghibásodott.
47	DCU100 hőérzékelő	A DCU100 vezérlőrészben meghibásodott a hőmérséklet-érzékelő.
48	Ajtómozgató túlmelegedett DCU100	Hőmérséklet > 115 °C (motor vagy DCU100 vezérlőrész).
50	DCU1-T30	Hiba a DCU1-T30 bővítés tesztelésekor.[3)]
51	DCU1-2M-LL, DCU1-2M-RWS	Hiba a féknél (a PA1/PA2 kimenet nem nyit). Vészgomb megnyomva (motorfék vészgombbal feszültségmentesítve, az ajtó azonnal kinyit).
52	CAN	CAN interfész vagy kábelezés hiba.
53	Kézi reteszkioldó	Lock A esetén kézzel kireteszelve.
54	DPS kommunikáció	Zavar a DPS-szel folytatott kommunikációban.
59	myGEZE Cloud Link	Hiba a GEZE Cloud interfészben.
60	DCU100	Hiba a DCU100 vezérlőrészben.
61	Akkumulátor	Az akkumulátor lemerült.

Kijelzés	Hibaüzenet	Ok
63	Szoftver	Controller 1 / Controller 2 szoftvere nem kompatibilis.[2)]
64	Nyitás teszteléskor	Az ajtó nincs nyitva a kívánt nyitási szélességben.[2)]
65	Programfolyamat	Hiba a belső számítógép-felügyeletben.[2)]
70	DCU101	Hiba a DCU101 vezérlőrészben.[2)]
71	Rövidzárlat DCU101	2. motor árama túl nagy.[2)]
72	Motor DCU101	Motor 2 meghibásodott.[2)]
75	Vezérlés forró DCU101	Hőmérséklet > 110 °C (DCU101 vezérlőrész).[2)]
77	DCU101 hőérzékelő	A DCU101 vezérlőrészben meghibásodott a hőmérséklet-érzékelő.[2)]
78	Vezérlés túlmelegedett DCU101	Hőmérséklet > 115 °C (motor vagy DCU101 vezérlőrész).[2)]
79	DCU101 motorrelé	A DCU101 vezérlőrészben meghibásodott a motorrelé.[2)]
90	Vezérlés	Vezérlés meghibásodott.
91	Forgó jeladó, motor	Nincs impulzus a forgó jeladótól.
x.x	Pozíció	A szárnypozíció ismeretlen (pont a bal kijelzőn).
xx.	Karbantartás	Karbantartás esedékes (ciklusszám, üzemórák száma, pont a jobb kijelzőn).
EL	betanítás	Hiba a vezérlés betanításakor.
8.8.	Kijelzős programkapcsoló	Nincs kommunikáció a vezérlés és a kijelzős programkapcsoló között.

1 DCU1-NT esetén
2 DCU1-2M-NT esetén
3 DCU1-T30 esetén
4 DCU1-RD esetén
5 DCU1-BO esetén
6 DCU1-NT esetén; ennél a hibánál az ajtó nem nyílik ki, ha a „Nyitás hiba esetén” paraméter nincs bekapcsolva.

24.2 Nyomógombos programkapcsoló

Nyomógombos programkapcsoló kijelzése					Megnevezés	Kijelzős programkapcsoló kijelzése
OFF						
–	–	–	–	–	nincs üzemi feszültség	
–	–	–	x	x	Az ajtómozgató túl forró	45, 46, 48, 75, 78
–	–	x	–	x	Pozíció	26, x.x
–	–	x	x	–	SIS	13, 19
–	–	x	x	x	Hajtómotor	10, 11, 12, 71, 72
–	x	–	–	x	4 percnél hosszabb vezérlés	35, 36, 37, 38, 39, 40
–	x	–	x	–	Kommunikáció	15, 30, 34, 52, 54, 59
–	x	–	x	x	Zsilip, szélfogó	33
–	x	x	–	–	Akkumulátor	61
–	x	x	x	–	Nyitási idő túl nagy	64
x	–	–	–	x	Riasztás	07, 08, 32, 42, 44
x	–	–	x	x	DCU104	50
x	–	x	–	–	SIO, BO	27, 29, 41
x	x	–	–	–	Áramszünet	03
x	x	–	–	x	Vezérlés	01, 02, 28, 47, 60, 63, 65, 70, 77, 79
x	x	x	–	–	Reteszelés	16, 17, 18, 51, 53

– LED ki
x LED be

- Kiegészítésképpen a következő állapotok kerülnek kijelzésre:
  - Betanítatlan téli LED folyamatosan villog (1 mp be, 3 mp ki).
  - Karbantartás téli LED folyamatosan villog (0,5 mp be, 0,5 mp ki).
  - Hiba az üzemmód 5 mp-ig, a hibakód pedig 2 mp-ig kerül kijelzésre.
  - Tiltás aktív. Az aktuális üzemmód LED-je egyszer felvillan, amikor a gombot megnyomják.

Germany
GEZE GmbH
Niederlassung Süd-West
Tel. +49 (0) 7152 203 594
E-Mail: leonberg.de@geze.com

GEZE GmbH
Niederlassung Süd-Ost
Tel. +49 (0) 7152 203 6440
E-Mail: muenchen.de@geze.com

GEZE GmbH
Niederlassung Ost
Tel. +49 (0) 7152 203 6840
E-Mail: berlin.de@geze.com

GEZE GmbH
Niederlassung Mitte/Luxemburg
Tel. +49 (0) 7152 203 6888
E-Mail: frankfurt.de@geze.com

GEZE GmbH
Niederlassung West
Tel. +49 (0) 7152 203 6770
E-Mail: duesseldorf.de@geze.com

GEZE GmbH
Niederlassung Nord
Tel. +49 (0) 7152 203 6600
E-Mail: hamburg.de@geze.com

GEZE Service GmbH
Tel. +49 (0) 1802 923392
E-Mail: service-info.de@geze.com

Austria
GEZE Austria
E-Mail: austria.at@geze.com
www.geze.at

Baltic States –
Lithuania / Latvia / Estonia
E-Mail: baltic-states@geze.com

Benelux
GEZE Benelux B.V.
E-Mail: benelux.nl@geze.com
www.geze.be
www.geze.nl

Bulgaria
GEZE Bulgaria - Trade
E-Mail: office-bulgaria@geze.com
www.geze.bg

China
GEZE Industries (Tianjin) Co., Ltd.
E-Mail: chinasales@geze.com.cn
www.geze.com.cn

GEZE Industries (Tianjin) Co., Ltd.
Branch Office Shanghai
E-Mail: chinasales@geze.com.cn
www.geze.com.cn

GEZE Industries (Tianjin) Co., Ltd.
Branch Office Guangzhou
E-Mail: chinasales@geze.com.cn
www.geze.com.cn

GEZE Industries (Tianjin) Co., Ltd.
Branch Office Beijing
E-Mail: chinasales@geze.com.cn
www.geze.com.cn

France
GEZE France S.A.R.L.
E-Mail: france.fr@geze.com
www.geze.fr

Hungary
GEZE Hungary Kft.
E-Mail: office-hungary@geze.com
www.geze.hu

Iberia
GEZE Iberia S.R.L.
E-Mail: info.es@geze.com
www.geze.es

India
GEZE India Private Ltd.
E-Mail: office-india@geze.com
www.geze.in

Italy
GEZE Italia S.r.l Unipersonale
E-Mail: italia.it@geze.com
www.geze.it

GEZE Engineering Roma S.r.l
E-Mail: italia.it@geze.com
www.geze.it

Korea
GEZE Korea Ltd.
E-Mail: info.kr@geze.com
www.geze.com

Poland
GEZE Polska Sp.z o.o.
E-Mail: geze.pl@geze.com
www.geze.pl

Romania
GEZE Romania S.R.L.
E-Mail: office-romania@geze.com
www.geze.ro

Russia
OOO GEZE RUS
E-Mail: office-russia@geze.com
www.geze.ru

Scandinavia – Sweden
GEZE Scandinavia AB
E-Mail: sverige.se@geze.com
www.geze.se

Scandinavia – Norway
GEZE Scandinavia AB avd. Norge
E-Mail: norge.se@geze.com
www.geze.no

Scandinavia – Denmark
GEZE Danmark
E-Mail: danmark.se@geze.com
www.geze.dk

Singapore
GEZE (Asia Pacific) Pte, Ltd.
E-Mail: gezesea@geze.com.sg
www.geze.com

South Africa
GEZE South Africa (Pty) Ltd.
E-Mail: info@gezesa.co.za
www.geze.co.za

Switzerland
GEZE Schweiz AG
E-Mail: schweiz.ch@geze.com
www.geze.ch

Turkey
GEZE Kapı ve Pencere Sistemleri
E-Mail: office-turkey@geze.com
www.geze.com

Ukraine
LLC GEZE Ukraine
E-Mail: office-ukraine@geze.com
www.geze.ua

United Arab Emirates/GCC
GEZE Middle East
E-Mail: gezeme@geze.com
www.geze.ae

United Kingdom
GEZE UK Ltd.
E-Mail: info.uk@geze.com
www.geze.com

Der Maßstab DIN ISO 9001 unseres Handelns

GEZE GmbH
Reinhold-Vöster-Straße 21–29
71229 Leonberg
Germany

Tel.: 0049 7152 203 0
Fax.: 0049 7152 203 310
www.geze.com

GEZE