

Slimdrive EMD

Érvényes a következő változatokra:
Slimdrive EMD (egyszárnyú/ kétszárnyú)
Slimdrive EMD-F (egyszárnyú/ kétszárnyú)
Slimdrive EMD Invers (egyszárnyú/kétszárnyú)
Slimdrive EMD-F-IS
Slimdrive EMD-F/R
Slimdrive EMD-F/R-IS

Az eredeti üzemeltetési útmutató

HU Felhasználói kézikönyv

150668-07

GEZE

Tartalom

1 Bevezetés ... 3
1.1 Szimbólumok és jelölések ... 3
1.2 Termékszavatosság ... 3
1.3 Speciális esetek ... 3
1.4 További információk ... 3
1.5 Fogalmak ... 4

2 Alapvető biztonsági utasítások ... 6

3 Leírás ... 7
3.1 Szerelési módok és kivitelek ... 7
3.2 Felépítés ... 7
3.3 Az üzemmódok áttekintése ... 8
3.4 Kezelőelemek ... 8
3.4.1 Belső programkapcsoló ... 8
3.4.2 MPS mechanikus programkapcsoló (opció) ... 9
3.4.3 DPS kijelzős programkapcsoló (opció) ... 9
3.4.4 TPS nyomógombos programkapcsoló (opció) ... 10
3.5 Az ajtó normál üzemmódja ... 10

4 Kezelés ... 12
4.1 Az üzemmód kiválasztása ... 12
4.1.1 Üzemmód kiválasztása a belső programkapcsolóval ... 12
4.1.2 Üzemmód kiválasztása az MPS mechanikus programkapcsolón ... 12
4.1.3 Üzemmód kiválasztása a kijelzős programkapcsolón ... 13
4.1.4 Üzemmód kiválasztása a nyomógombos programkapcsolón ... 14

5 Hibaelhárítás ... 15

6 Tisztítás és karbantartás ... 17
6.1 Tisztítás ... 17
6.2 Karbantartás ... 17
6.3 Szakember által végzendő ellenőrzés ... 17

7 Műszaki adatok ... 18

1 Bevezetés

1.1 Szimbólumok és jelölések

Figyelmeztetések
Ebben az útmutatóban figyelmeztetéseket alkalmazunk, melyek anyagi károkra és személyi sérülésekre figyelmeztetnek.
- ▶ Mindig olvassa el és tartsa be ezeket a figyelmeztetéseket!
- ▶ Kövessen minden olyan intézkedést, melyet figyelmeztető szimbólum és figyelmeztető szó jelöl!

Figyelmeztető szimbólum	Figyelmeztető szó	Jelentés
	**VIGYÁZAT**	Személyek veszélyeztetése. Figyelmen kívül hagyása könnyű sérülésekhez vezethet.

További szimbólumok és jelölések
A helyes kezelés megértéséhez a fontos információkat és műszaki tudnivalókat külön kiemeljük.

Szimbólum	Jelentés
	Jelentése: „Fontos tudnivaló”. Információk az anyagi károk elkerüléséhez, valamint a munkafolyamatok megértéséhez vagy optimalizálásához.
	Jelentése: „Kiegészítő információ”. Célja, hogy felhívja a felhasználó figyelmét a fontos kiegészítő információkra. Habár nem fenyeget a személyi sérülések vagy az anyagi károk veszélye, de különösen hasznos, hogy gondosan elolvassa a kiegészítő információkat.
▶	Műveletet jelölő szimbólum: itt valamilyen műveletet kell végeznie. ▶ Több műveleti lépés esetén tartsa be a sorrendet.

1.2 Termékszavatosság

A gyártó saját termékeire vállalt, a termékszavatossági törvényben előírt szavatossága szerint figyelembe kell venni a jelen kiadványban szereplő információkat (termékinformációk és rendeltetésszerű használat, téves használat, a termék teljesítménye, a termék karbantartása, tájékoztatási és utasítási kötelezettségek). A fentiek figyelmen kívül hagyása mentesíti a gyártót a szavatossági kötelezettsége alól.

1.3 Speciális esetek

Bizonyos esetekben, pl.
- speciális kábelezés
- speciális funkcióbeállítások (paraméterek)
- speciális szoftver

esetén az adatok eltérhetnek az ebben a felhasználói kézikönyvben szereplő adatoktól.
- ▶ Ilyen esetben forduljon az illetékes szervizhez.

1.4 További információk

Az üzembe helyezéssel és a szervizeléssel kapcsolatos információk a következő ábrákon és dokumentumokban találhatók:
- Slimdrive EMD kapcsolási rajz
- Slimdrive EMD szerelési útmutató

1.5 Fogalmak

Fogalom	Magyarázat
Pántoldal	Az ajtó azon oldala, ahol a pántok találhatók, amelyre az ajtószárnyak fel vannak függesztve. Rendszerint az ajtó nyitási iránya szerinti oldalon található.
Pánttal ellentétes oldal	Az ajtó azon oldala, amely a pánttal szemközti oldalon található. Rendszerint az ajtó csukási iránya szerinti oldalon található.
Mozgó szárny	A kétszárnyú ajtók főszárnya. Az ajtón történő áthaladáskor a mozgó szárnynak kell elsőként nyílnia és utolsóként csukódnia.
Álló szárny	A kétszárnyú ajtók mellékszárnya. Az ajtón történő áthaladáskor az álló szárnynak csak azt követően szabad kinyílnia, miután a mozgó szárny elhagyta a zárt helyzetet, és elsőként kell visszacsukódnia.
Beltéri vezérlőelem („KI")	A motor vezérlésére szolgáló nyomógomb, kapcsoló vagy mozgásérzékelő. A vezérlőelem az ajtó által lezárt helyiségben található. A vezérlési funkció az „AUTOMATA" és az „ÜZLET ZÁRÁSA" üzemmódban aktív. Az „ÉJSZAKA/KIKAPCSOLVA" üzemmódban a vezérlőelem nem működik.
Kültéri vezérlőelem („KA")	A motor vezérlésére szolgáló nyomógomb, kapcsoló vagy mozgásérzékelő. A vezérlőelem az ajtó által lezárt helyiségen kívül található. A vezérlési funkció az „AUTOMATA" üzemmódban aktív. Az „ÜZLET ZÁRÁSA" és az „ÉJSZAKA/KIKAPCSOLVA" üzemmódban a vezérlőelem nem működik.
Jogosult vezérlőelem („KB")	Belépés ellenőrzése (pl. kulcsos kapcsoló vagy kártyaolvasó készülék) a motor jogosult személyek által történő vezérléséhez. A vezérlési funkció az „AUTOMATA", az „ÜZLET ZÁRÁSA" és az „ÉJSZAKA/KIKAPCSOLVA" üzemmódban aktív.
Vezérlőelem túlfeszültség funkcióval	Nyomógomb az ajtó nyitásához és zárásához. A vezérlési funkció csak az „AUTOMATA" és az „ÜZLET ZÁRÁSA" üzemmódban aktív. Az ajtó az első gombnyomásra automatikusan kinyílik, a második gombnyomásra pedig automatikusan visszacsukódik. A funkciót az üzembe helyezéskor a kijelzős programkapcsolóval, az ST 220 szervizterminállal vagy a GEZEconnencts alkalmazással történő paraméterezéssel lehet aktiválni. Ha a vezérlőelem „Áramimpulzus" funkcióval csatlakozik a vezérléshez, akkor vezérlés esetén mindkét ajtószárny kinyílik, még abban az esetben is, ha az álló szárny vezérlése le van kapcsolva.
Push&Go	Ha aktív Push & Go funkció esetén AUTOMATIKA üzemmódban kinyomják az ajtót a zárt helyzetből, akkor az ajtó a beállítható nyílásszög elérése után automatikusan kinyílik.
Nyitási biztonsági érzékelő („SIO")	Jelenlét érzékelő (pl. aktív infravörös fotocella) az ajtó elfordulási tartományának biztosítására a nyitási irányában. Az érzékelő rendszerint az ajtó pántoldalára, az ajtószárnyra van felszerelve.
Zárási biztonsági érzékelő („SIS")	Jelenlét érzékelő (pl. aktív infravörös fotocella) az ajtó elfordulási tartományának biztosítására a csukás irányában. Az érzékelő rendszerint az ajtó pánttal ellentétes oldalára, az ajtószárnyra van felszerelve.
Vészleállító nyomógomb	Önreteszelő kapcsoló, amelynek segítségével veszély esetén a motor azonnal megállítható. A motor mindaddig a pillanatnyi helyzetében áll, amíg a felhasználó ki nem oldja a vészleállító nyomógomb reteszelését, és ezzel meg nem szünteti a vészleállítási helyzetet.
Alacsony energiájú üzem	A Slimdrive EMD alacsony energiájú üzemben használható. Alacsony energiájú üzemben az ajtó nyitásához és csukásához szükséges erő 67 N-ra csökken, ami csökkenti a nyitási és a csukási időt. Ez csökkenti annak veszélyét, hogy a mozgó ajtószárny megüssön valakit. Ha különösen kíméletes bánásmódot igénylő személyek használják az ajtót, akkor különleges intézkedéseket kell tenni az érintésveszély elkerülése érdekében (pl. biztonsági érzékelők használatával).

Fogalom	Magyarázat
Csukássorrend szabályozás	**Elektromos csukássorrend szabályozás** Kétszárnyú motorok normál üzemmódjában az ajtószárnyak csukási sorrendjét a motorok vezérlései szabályozzák. Először mindig az álló szárny csukódik. A mozgó szárny mindaddig nyitott helyzetben marad, amíg az álló szárny el nem éri a zárt helyzetet, csak ezután kezd el a mozgó szárny bezáródni. **Beépített csukássorrend szabályozás („-IS")** A Slimdrive EMD-F-IS motorral felszerelt kétszárnyú ajtórendszereknél áramszünet esetén a csukási sorrend mechanikusan szabályozott. Az ajtószárnyak csukását a motorok energiatárolói végzik; ebben az esetben az integrált mechanikus csukássorrend szabályozás nyitva tartja a szárnyat. Amikor az álló szárny elérte a zárt helyzetet, a beépített csukássorrend szabályozás mechanikáján keresztül engedélyezi a mozgó szárnyat, így az szintén teljesen becsukódhat.
Elektromos ajtónyitó	**Munkaáramú ajtónyitó** Váltóáramú vagy egyenáramú kivitelű ajtónyitó. Ha a motor vezérlőjelet kap, a motor vezérlése bekapcsolja az ajtónyitót, ha az ajtó zárt helyzetben van. Az ajtónyitó mindaddig bekapcsolt állapotban marad, amíg az ajtó el nem hagyja a zárt helyzetet. **Nyugalmi áramú ajtónyitó** Egyenáramú kivitelű ajtónyitó. Ha a motor vezérlőjelet kap, az ajtónyitó lekapcsol, ha az ajtó zárt helyzetben van. Az ajtónyitó mindaddig lekapcsolt állapotban marad, amíg az ajtó el nem hagyja a zárt helyzetet.
Retesz visszajelzés	A retesz visszajelzés a zárnyelvbe beépített érintkező, melyet az ajtó mechanikus lezárásakor az ajtózár reteszelőcsapja hoz működésbe. Azt jelzi a vezérlésnek, hogy az ajtó mechanikusan reteszelődött, ezért nem nyitható a motorral. Ebben az esetben a vezérlés figyelmen kívül hagyja a vezérlőelemektől érkező vezérlési kéréseket.
Reset (újraindítás)	A motor újbóli üzembe helyezésére szolgáló nyomógomb az üzemi feszültség bekapcsolása vagy a tűzriadó befejezése után. A nyomógomb megnyomásával aktiválódik a motorba integrált öntartó kapcsolás, amelynek következtében a motor bekapcsol.
Ráütődés funkció	Áramtalanított állapotban történő záráskor az ajtónyitó zárnyelve akadályozza az ajtószárny becsukódását. Annak érdekében, hogy záráskor biztonságosan le lehessen küzdeni a zárnyelv által kifejtett ellenállást, egy meghatározott nyílásszög elérésekor működésbe lép a motorba beépített végálláskapcsoló, amely lecsökkenti a fékezőerőt. Az ajtó felgyorsul, és magasabb sebességgel becsukódva a zárnyelv is a helyére ugrik. Áram alatt ezt a funkciót a motor vezérlése látja el.
Ajtócsukó üzemmód	Automatikus üzemmódban (normál üzemmódban) az automata ajtómozgató ajtócsukóként viselkedhet. Ez azt jelenti, hogy az ajtó nyomatékszabályozott módon csukódik. Ez a csukási nyomaték beállítható, és hozzáigazítható a mindenkori közlekedési helyzethez.
Szervo üzemmód	Szervo üzemmódban az automata ajtómozgató meghatározott nyomatékkal rásegít a kézi működtetésre. Ennek a rásegítésnek a nyomatéka és az időtartama beállítható.

2 Alapvető biztonsági utasítások

A felhasználó részére

Az ajtó üzembe helyezése előtt figyelmesen olvassa végig ezt a felhasználói kézikönyvet, és tartsa be az abban foglaltakat. Mindig tartsa be az alábbi biztonsági utasításokat:

- Tartsa be a GEZE által előírt üzemeltetési, karbantartási és javítási feltételeket.
- Az üzembe helyezést, az előírt szerelési, karbantartási és javítási munkákat a GEZE által felhatalmazott szakembernek kell elvégeznie.
- A hálózati feszültségre való csatlakoztatást villanyszerelőnek kell végeznie.
- A GEZE előzetes beleegyezése nélkül a rendszeren semmilyen változtatást nem szabad végezni.
- A rendszer önhatalmú módosítása esetén az ebből eredő károkért a GEZE semmilyen felelősséget nem vállal.
- A rendszer biztonságos üzemeltetéséért az üzemeltető a felelős.
- Rendszeresen ellenőriztesse a rendszer biztonságos működését a szervizzel.
- Ha a biztonsági berendezések elállítódnának, és már nem rendeltetésüknek megfelelően működnének, a rendszer további üzemeltetése nem engedélyezett! Haladéktalanul értesíteni kell a szervizt.
- Gondoskodjon róla, hogy üvegszárnyak esetében a biztonsági matricák jól látható helyre és jól olvasható állapotban legyenek felragasztva.
- A programkapcsolót óvni kell, hogy illetéktelenek ne férjenek hozzá.
- Sérülésveszély a motor éles peremei miatt a fedél levételekor.
- Sérülésveszély lelógó alkatrészek miatt.
- A készüléket csak akkor használhatják legalább a 8. életévüket betöltött gyermekek, valamint korlátozott fizikai, érzékszervi vagy szellemi képességekkel vagy hiányos tapasztalatokkal rendelkező személyek, ha felügyelet alatt állnak, vagy a készülék használatára vonatkozó oktatásban részesültek, és tisztában vannak az ezzel járó veszélyekkel.
- Ne hagyja játszani a gyermekeket a készülékkel!
- A tisztítást és a felhasználó által elvégezhető karbantartást nem végezhetik gyermekek, hacsak nem állnak felügyelet alatt.

A szerviztechnikus részére

- Más gyártmányú készülékekkel való kombináció esetén a GEZE semmilyen garanciát nem vállal.
- A más gyártmányú készülékekkel való kombináció csak a GEZE hozzájárulásával és kizárólag eredeti alkatrészek használatával engedélyezett. A javítási és karbantartási munkákhoz is csak eredeti GEZE alkatrészeket szabad használni.
- A hálózati csatlakoztatást és a védővezető ellenőrzését a DIN VDE 0100-610 szerint kell elvégezni.
- Hálózati oldali leválasztásként a megrendelő által biztosított biztosító automatát kell használni, amelynek méretezési értéke a helyszíni hálózati vezeték fajtájához, keresztmetszetéhez, elhelyezési módjához és a környezeti feltételekhez igazodik. A biztosító automata legalább 4 A, max. 16 A értékű legyen.

3 Leírás

3.1 Szerelési módok és kivitelek

- A motor ajtótokra szerelés esetén a kiváltóra vagy ajtólapra szerelés esetén az ajtószárnyra szerelhető fel.
- A motor egyszárnyú és kétszárnyú kivitelben kapható.

3.2 Felépítés

Az ábrázolt ajtórendszer csupán elvi ábrázolás.
Műszaki okokból itt nincs mód az összes lehetőség ismertetésére.
Az alkalmazási esettől függően a kezelőelemek máshol helyezkedhetnek el.

Példa: Slimdrive EMD-F típusú motor, egyszárnyú, ajtótokra szerelés

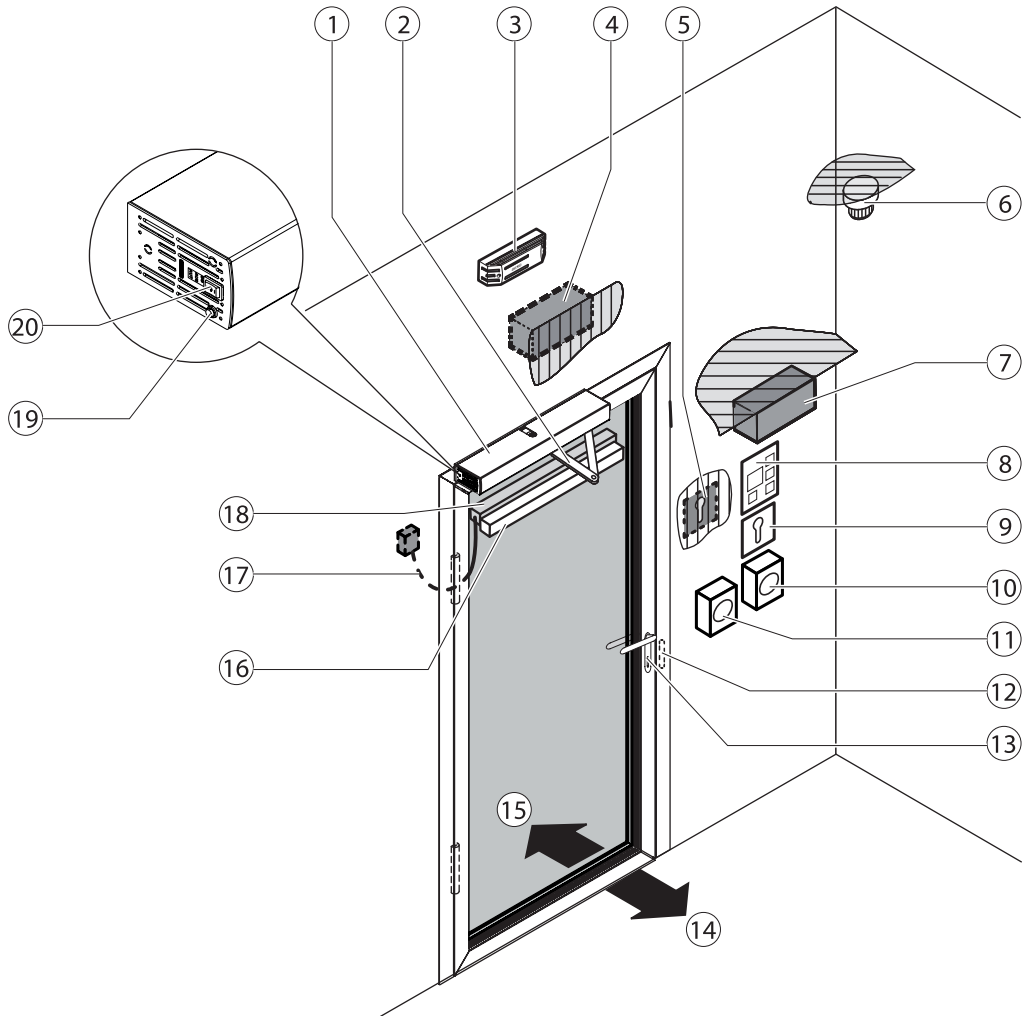

1	Motor	
2	Rudazat vagy kar	
3	Füstjelző központ [1]	
4	Külső érintkező jeladó („KA")	(opció)
5	Jogosult jeladó („KB")	(opció)
6	Füstkapcsoló [1]	
7	Belső jeladó („KI")	(opció)
8	Kijelzős programkapcsoló	(opció)
9	Kulcsos kapcsoló a kijelzős programkapcsoló engedélyezéséhez	(opció)
10	Vészleállító nyomógomb	(opció)
11	„AJTÓ CSUKÁSA" [1] kézi aktiváló nyomógomb	
12	Elektromos ajtónyitó	(opció)
13	Ajtókilincs ajtózárral (megrendelő által biztosított)	
14	belül	
15	kívül	
16	Zárási biztonsági érzékelő („SIS")	(opció)
17	Ajtón átvezetett kábel	(opció)
18	Nyitási biztonsági érzékelő („SIO")	(opció)
19	Reset (rendszer újraindító) gomb	
20	Belső programkapcsoló	

[1] opcionális, Slimdrive EMD-F motorral együtt

3.3 Az üzemmódok áttekintése

A Slimdrive EMD motoron az alábbi üzemmódok állíthatók be:
- Automata
- Üzlet zárása
- Állandóan nyitva
- Éjszakai
- OFF

Üzemmód	MPS/MPS-ST/ TPS*	DPS**		Magyarázatok
		Gomb	Kijelző	
Automata			Au	Az ajtó kinyílik, majd visszacsukódik. A beltéri és a kültéri vezérlőelemek aktívak. Lásd a 3.5. fejezetet.
▫ 2 szárny nyitása			☼	A két nyomógomb egyidejű megnyomásával az üzemmód átváltható az egyszárnyú nyitás és a kétszárnyú nyitás között.
▫ 1 szárny nyitása			❄	A DPS-en világít a ❄ LED, ha az egyszárnyú nyitás üzemmód aktív.
Üzlet zárása			LS	Az ajtó csak akkor nyílik ki és csukódik be, ha valaki belülről kifelé közelít felé. Csak a beltéri vezérlőelemek aktívak.
Állandóan nyitva			do	Az ajtó nyitva marad.
Éjszakai			nA	Az ajtó csak kulcsos kapcsolóval történő működtetés esetén nyílik ki és csukódik be. A beltéri és a kültéri vezérlőelemek inaktívak.
OFF	OFF	OFF	oF	Az ajtó használható, és kézzel mozgatható. A beltéri és a kültéri vezérlőelemek inaktívak.

* MPS mechanikus programkapcsoló / MPS-ST beépített kulcsos kapcsolóval rendelkező mechanikus programkapcsoló / TPS nyomógombos programkapcsoló

** kijelzős programkapcsoló

3.4 Kezelőelemek

Az üzemmódok a következő kezelőelemekkel állíthatók be:
- Belső programkapcsoló (20) a motoron (lásd a 3.4.1. fejezetet)
- MPS mechanikus programkapcsoló beépített kulcsos kapcsolóval/anélkül (opció) (lásd a 3.4.2. fejezetet)
- Kijelzős programkapcsoló (opció) (lásd a 3.4.3. fejezetet)
- Nyomógombos programkapcsoló (opció) (lásd a 3.4.4. fejezetet)

3.4.1 Belső programkapcsoló

A belső programkapcsolóval (20) a motoron lehet kiválasztani az üzemmódot. Az aktuális üzemmódot a kapcsolóállás mutatja:
- **II** állás Au Automata
- **0** állás nA Éjszaka/Ki
- **I** állás do Állandóan nyitva

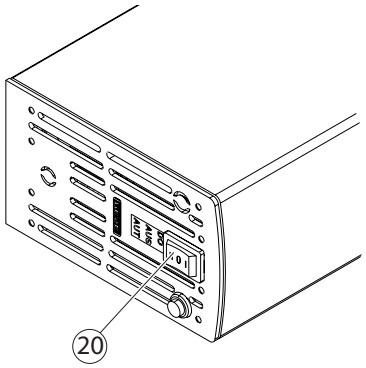

3.4.2 MPS mechanikus programkapcsoló (opció)

- A belső programkapcsoló (20) mellé csatlakoztatható.

Az MPS mechanikus programkapcsolón kiválasztható a rendszer üzemmódja, és kijelzi a megfelelő programot.
Kulcsos kapcsoló nélkül a mechanikus programkapcsoló bárki számára hozzáférhető.

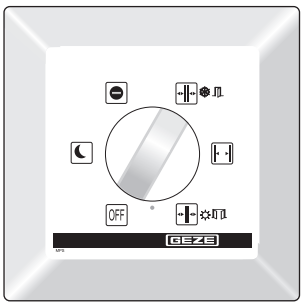

MPS mechanikus programkapcsoló

Az MPS-ST mechanikus programkapcsoló esetében az üzemmód kiválasztása zárolva van, ha a hozzá tartozó kulcs ki van húzva.



MPS-ST mechanikus programkapcsoló beépített kulcsos kapcsolóval

3.4.3 DPS kijelzős programkapcsoló (opció)

- A belső programkapcsoló (20) mellé csatlakoztatható.

A kijelző jobb alsó sarkában megjelenő pont a karbantartás esedékességét jelzi.



A kijelző közepén megjelenő pont azt jelzi, hogy a hálózati feszültség bekapcsolása után még nem fejeződött be az ajtó inicializálása.
Az inicializálás automatikusan megtörténik, amikor a motor kinyitja és becsukja az ajtót.
A kijelzős programkapcsoló kezelése opcionálisan SCT kulcsos kapcsolóval korlátozható.



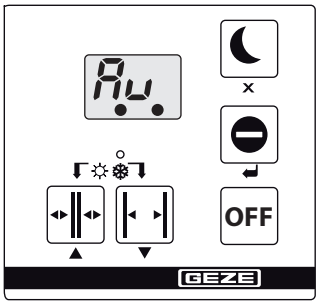

DPS kijelzős programkapcsoló

3.4.4 TPS nyomógombos programkapcsoló (opció)

- A belső programkapcsoló (20) mellé csatlakoztatható.
- Az üzemmód beállítása a nyomógombos programkapcsolóval csak akkor lehetséges, ha a belső programkapcsoló (20) **0** állásban van.

A rendszer üzemmódját a nyomógombos programkapcsolón lehet kiválasztani, amit a megfelelő program szimbóluma jelez.

Kulcsos kapcsoló nélkül a nyomógombos programkapcsoló bárki számára hozzáférhető. Ha szükséges, a letiltást kiegészítő kulcsos kapcsolóval lehet megoldani.

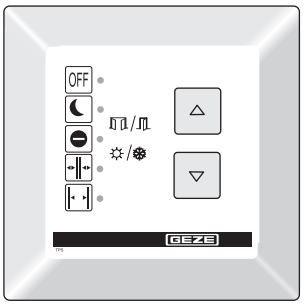

TPS nyomógombos programkapcsoló

3.5 Az ajtó normál üzemmódja

Normál üzemmódban az ajtó automatikusan nyílik és csukódik.

Mi történik?	Mit csinál az ajtó?
Valamelyik vezérlőelem (nyomógomb, kapcsoló vagy mozgás érzékelő) működésbe lép.	Az ajtó kinyílik, megvárja a nyitvatartási idő végét, majd visszacsukódik.
Nyitott ajtónál működésbe lép a zárási biztonsági érzékelő („SIS") (pl. fényérzékelő).	Az ajtó nyitva marad.
Az ajtó csukódása közben működésbe lép a zárási biztonsági érzékelő („SIS").	A paraméterbeállításoktól függően az ajtó azonnal visszanyílik vagy megáll.
Az ajtó nyitódása közben működésbe lép a nyitási biztonsági érzékelő („SIO").	Az ajtó megáll, és a vezérlőjel („ajtó nyílik"), ill. a nyitva tartási idő („ajtó csukódik") végéig az adott pozícióban marad.
Az ajtó záródása közben működésbe lép a nyitási biztonsági érzékelő („SIO").	Az ajtó csukva marad.
Valaki a nyíló ajtóhoz közelít, és működésbe lép a mozgásérzékelő.	Az ajtó nyitva marad.
Valaki a csukódó ajtóhoz közelít, és működésbe lép a mozgásérzékelő.	Az ajtó azonnal visszanyílik.
Az ajtó nyitás közben akadályba ütközik. A nyitási biztonsági érzékelő nem aktiválódott.	Az ajtó megáll, várakozik, majd csökkentett erővel még egyszer megpróbál nyitott helyzetbe menni. Ezután az ajtó visszacsukódik.
Az ajtó csukódás közben akadályba ütközik. A zárási biztonsági érzékelő nem aktiválódott.	Az ajtó azonnal visszanyílik, megvárja a nyitva tartási idő végét, majd csökkentett sebességgel becsukódik. Ha a zárási biztonsági érzékelő nem aktív, akkor a motor a beállított erővel nyomja neki az ajtót az akadálynak.

Kiegészítő ajtófunkciók

Melyik kapcsoló/nyomógomb?	Mi a kapcsoló/nyomógomb megnyomásának eredménye?
Vészleállító nyomógomb	Az ajtó azonnal megáll (minden üzemmódban), és mindaddig az adott pozícióban marad, amíg ki nem oldják a vészleállító nyomógomb reteszelését.
A kijelzős programkapcsoló kulcsos kapcsolója	Ha a kijelzős programkapcsoló kulcsos kapcsolója be van kötve, akkor azzal letiltható, ill. engedélyezhető a kijelzős programkapcsoló kezelése.
Jogosult vezérlőelem („KB") (pl. kültéri kulcsos kapcsoló)	Az ajtó egyszer kinyílik, majd a nyitva tartási idő letelte után becsukódik. A beállított üzemmód megmarad.
Nyomógomb funkció	A nyomógomb funkcióval vezérelhető az automatizált ajtó. Normál nyomógomb funkció: ▫ Érintkezéskor az ajtó kinyílik, és nyitott helyzetben marad. ▫ Érintkezéskor az ajtó becsukódik. Nyomógomb funkció nyitva tartási idővel: ▫ Érintkezéskor az ajtó kinyílik. ▫ Érintkezéskor az ajtó becsukódik, vagy a nyitva tartási idő letelte után kezd el becsukódni.
Dupla nyomógomb	Kétszárnyú motorok esetén egy paraméterezhető nyomógomb segítségével kettős funkciójú nyomógomb csatlakoztatható a rendszerhez. Ezzel gombnyomásra igény szerint csak egyszárnyú vagy kétszárnyú nyitás lehetséges. Egyszeri gombnyomáskor csak a mozgó szárny nyílik, majd a nyitva tartási idő után becsukódik. Két egymást követő, 1,5 másodpercen belül ismétlődő gombnyomáskor mindkét szárny kinyílik, majd a nyitva tartási idő után becsukódnak.
Vészlezárás	A vészlezárás használatakor egy kapcsoló segítségével elindítható az egy- vagy kétszárnyú rendszer azonnali zárása. Ennek során az ajtók a beállított erővel, a biztonsági érzékelők és akadályfelismerés nélkül csukódnak. Ilyenkor fokozott a sérülésveszély.
WC-vezérlés	A WC külső oldalán elhelyezett, nagy felületű nyomógomb megnyomása után az ajtó kinyílik, majd a nyitva tartási idő letelte után magától becsukódik. A WC-fülkében elhelyezett nyomógomb megnyomásával a rendszer átkapcsol „Üzlet zárása" üzemmódba, így a külső nyomógomb már nem fogja nyitni az ajtót. Ezzel párhuzamosan kigyulladnak a WC foglaltságjelző lámpái. Az áram alatt álló ajtónyitó megakadályozza az ajtó kívülről történő kézi nyitását. A belső nyomógomb ismételt megnyomásával vagy az ajtó belülről történő kézi nyitásával a WC-funkció („Üzlet zárása" üzemmód) megszakad, és a motor visszakapcsol az „Automata" üzemmódba. A foglaltságjelzés és a lámpák kialszanak.

4 Kezelés

A motor funkcióinak beállított paramétereit csak szerviztechnikus változtathatja meg.

4.1 Az üzemmód kiválasztása

4.1.1 Üzemmód kiválasztása a belső programkapcsolóval

- A belső programkapcsolót (20) csak szerviztechnikus kapcsolhatja ki.
- Ha a programkapcsoló **0** állásban áll, az üzemmód a csatlakoztatott kijelzős programkapcsolóval (opció) módosítható.
- Ha a programkapcsoló **I** vagy **II** állásban áll, a kijelzős programkapcsoló (opció) csak a beállított üzemmód kijelzésére és a hibaüzenetek megjelenítésére használható.

▶ Kapcsolja a belső programkapcsolót (20) a kívánt állásba (**II**, **0** vagy **I**).

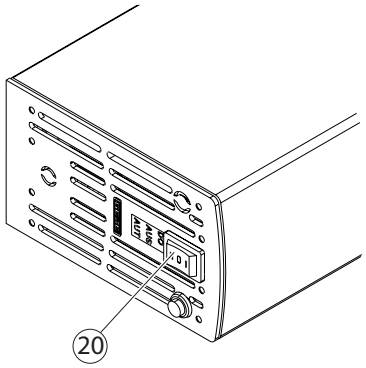

4.1.2 Üzemmód kiválasztása az MPS mechanikus programkapcsolón

- Az üzemmód beállítása a mechanikus programkapcsolóval csak akkor lehetséges, ha a belső programkapcsoló (20) **0** állásban van.

MPS programkapcsolóval

▶ Forgassa el a forgókapcsolót (21) a kívánt üzemmódba.

Ezzel beállította az üzemmódot.

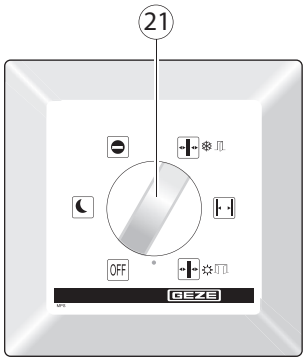

MPS mechanikus programkapcsoló

MPS-ST programkapcsolóval (kulcsos kapcsolóval)
Az MPS-ST mechanikus programkapcsoló kezelése csak a mellékelt kulccsal (22) lehetséges.
▶ Helyezze be a kulcsot (22) az MPS-ST mechanikus programkapcsolóba.
▶ Forgassa el a kulcsos forgókapcsolót (23) a kívánt üzemmódba.
Ezzel beállította az üzemmódot.
▶ Húzza ki a kulcsot.
Ezzel letiltotta az MPS-ST mechanikus programkapcsolót.

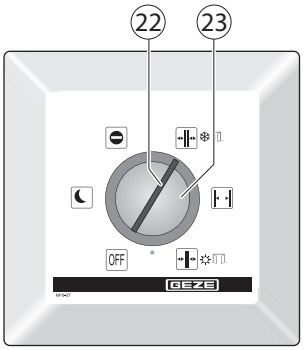

MPS-ST mechanikus programkapcsoló beépített kulcsos kapcsolóval

4.1.3 Üzemmód kiválasztása a kijelzős programkapcsolón

- Az üzemmód beállítása a kijelzős programkapcsolóval csak akkor lehetséges, ha a belső programkapcsoló (20) **0** állásban van.

▶ Érintse meg a kívánt üzemmódot a kijelzős programkapcsolón.
Ezzel beállította az üzemmódot, amely megjelenik a kijelzőn (24).

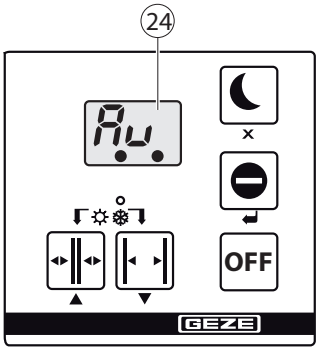

DPS kijelzős programkapcsoló

A kijelzős programkapcsoló kezelésének engedélyezése SCT kulcsos kapcsolóval (opció)
▶ Fordítsa el röviden az SCT kulcsos kapcsolót.
A kijelzős programkapcsoló kezelése engedélyezve van.
▶ Fordítsa el ismét röviden az SCT kulcsos kapcsolót.
A kijelzős programkapcsoló kezelése le van tiltva.

Hibaüzenetek a kijelzőn
Ha a rendszerben hiba keletkezik, akkor azt a kijelzős programkapcsoló kb. 5 másodpercenként jelzi.
▶ Olvassa le és jegyezze fel a hibaüzenetek számát, majd értesítse a szervizt.

4.1.4 Üzemmód kiválasztása a nyomógombos programkapcsolón

- Az üzemmód beállítása a nyomógombos programkapcsolóval csak akkor lehetséges, ha a belső programkapcsoló (20) **0** állásban van.

▶ A [△] és a [▽] nyomógomb megnyomásával válassza ki a kívánt üzemállapotot.

Az aktuális üzemmód LED-je világít.

A kulcsos kapcsoló alkalmazásakor:

▶ A kulcsos kapcsoló egyszeri rövid elfordításával lehet engedélyezni.

A nyomógombos programkapcsoló kezelésének letiltása:

▶ Működtesse újra röviden a kulcsos kapcsolót.

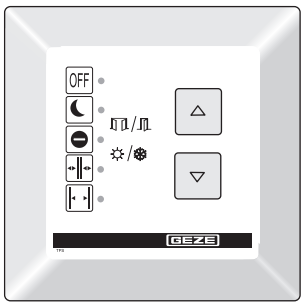

TPS nyomógombos programkapcsoló

Hibaüzenetek a nyomógombos programkapcsolón

Ha valamilyen hiba keletkezik a rendszerben, akkor azt min. 2 egyszerre kigyulladó LED és az aktuális üzemállapot lámpájának kigyulladása jelzi váltakozva.

▶ Olvassa le és jegyezze fel a lámpakombinációkat, majd értesítse a szervizt.

5 Hibaelhárítás

Probléma	Ok	Elhárítás
Az ajtó kinyílik, és csak lassan csukódik vissza	Akadály az ajtó mozgatási útjában	▶ Távolítsa el az akadályt az ajtószárny útjából, majd ellenőrizze a könnyű mozgathatóságot. ▶ Engedje egyszer teljesen becsukódni az ajtót; az akadály után az ajtó biztonságos sebességgel a teljes csukási folyamat befejezéséig mozog.
	A zárási biztonsági érzékelő (SIS) elszennyeződött	▶ Tisztítsa meg a zárási biztonsági érzékelőt. ▶ Engedje egyszer teljesen becsukódni az ajtót; az akadály után az ajtó biztonságos sebességgel a teljes csukási folyamat befejezéséig mozog.
	A zárási biztonsági érzékelő (SIS) elállítódott vagy meghibásodott	▶ Értesítse a szervizt.
Az ajtó kinyílik, és állandóan becsukódik	Akadály az ajtó mozgatási útjában	▶ Szüntesse meg az akadályt.
	Napsugárzás vagy fényvisszaverődés, pl. padlóról visszaverődő fény, csepegő eső.	▶ Ellenőrizze a mozgásérzékelő érzékelési tartományát.
	Elállítódott mozgásérzékelő	▶ Ellenőrizze a mozgásérzékelő érzékelési tartományát.
Az ajtó csak résnyire nyílik ki	Akadály az ajtó mozgatási útjában	▶ Távolítsa el az akadályt az ajtószárny útjából, majd ellenőrizze a könnyű mozgathatóságot.
Az ajtó nem nyílik	Akadály az ajtó mozgatási útjában	▶ Távolítsa el az akadályt az ajtószárny útjából, majd ellenőrizze a könnyű mozgathatóságot.
	A mozgásérzékelő elállítódott vagy meghibásodott (kívül)	▶ Ellenőrizze a mozgásérzékelőt, szükség esetén értesítse a szervizt.
	Megnyomták a vészleállító nyomógombot.	▶ Oldja ki a vészleállító nyomógombot.
	„Éjszakai" üzemmód	▶ Válasszon másik üzemmódot.
	„Üzlet zárása" üzemmód	▶ Válassza az „Automata" üzemmódot.
	Az ajtó mechanikusan reteszelve van	▶ Oldja ki az ajtó reteszelését.
	Az elektromos zár nem lépett működésbe	▶ Értesítse a szervizt.
	A tűzriasztás aktív (csak Slimdrive EMD-F)	▶ Nyomja meg a Reset gombot (19).
	A motor meghibásodott	▶ Értesítse a szervizt.
Az ajtó nem csukódik be (a biztonsági érzékelőtől 4 percen át folyamatosan kapott vezérlőjel után a Slimdrive EMD/Slimdrive EMD-F automatikusan alacsony energiájú módba kapcsolja az ajtót)	A zárási biztonsági érzékelő (SIS) elszennyeződött	▶ Tisztítsa meg a zárási biztonsági érzékelőt (SIS).
	A zárási biztonsági érzékelő (SIS) elállítódott vagy meghibásodott	▶ Értesítse a szervizt.
	Akadály az ajtó mozgatási útjában	▶ Távolítsa el az akadályt az ajtószárny útjából, majd ellenőrizze a könnyű mozgathatóságot.
	A mozgásérzékelő folyamatosan vezérlést ad az ajtónak	▶ Ellenőrizze a mozgásérzékelőt, szükség esetén értesítse a szervizt.
	„Állandóan nyitva" üzemmód	▶ Válasszon másik üzemmódot.
	Az áramimpulzus nyomógomb vezérlést ad	▶ Fejezze be a vezérlést a gomb ismételt megnyomásával.
A kijelzős programkapcsolót nem lehet kezelni	A kijelzős programkapcsoló le van tiltva	▶ Működtesse a kulcsos kapcsolót az engedélyezéshez.
	A kijelzős programkapcsoló meghibásodott	▶ Értesítse a szervizt.
A nyomógombos programkapcsolót nem lehet kezelni	A nyomógombos programkapcsoló le van tiltva	▶ Működtesse a kulcsos kapcsolót az engedélyezéshez.
	A nyomógombos programkapcsoló meghibásodott	▶ Értesítse a szervizt.
A kijelzős programkapcsoló 88-at jelez	A kijelzős programkapcsoló és a vezérlés közti kapcsolat megszakadt	▶ Értesítse a szervizt.
	A kijelzős programkapcsoló vagy a vezérlés meghibásodott	▶ Értesítse a szervizt.
Nincs kijelzés a kijelzős programkapcsolón	Áramszünet	▶ Ellenőrizze a hálózati biztosítékot.
	A kijelzős programkapcsoló és a vezérlés közti kapcsolat megszakadt	▶ Értesítse a szervizt.
	A kijelzős programkapcsoló vagy a vezérlés meghibásodott	▶ Értesítse a szervizt.

Probléma	Ok	Elhárítás
Nincs kijelzés a nyomógombos programkapcsolón	Áramszünet	▶ Ellenőrizze a hálózati biztosítékot.
	A nyomógombos programkapcsoló és a vezérlés közti kapcsolat megszakadt	▶ Értesítse a szervizt.
	A nyomógombos programkapcsoló vagy a vezérlés meghibásodott	▶ Értesítse a szervizt.
Hibaüzenetek kijelzése a kijelzős programkapcsolón	Hiba a rendszerben	▶ Jegyezze fel a hibaüzeneteket. Egymás után legfeljebb 10 különböző hibaüzenet jeleníthető meg. A kijelző kb. 10 másodpercenként vált. ▶ Értesítse a szervizt.
Hibaüzenetek kijelzése a nyomógombos programkapcsolón	Hiba a rendszerben	▶ Jegyezze fel a LED-kombinációt. ▶ Értesítse a szervizt.

6 Tisztítás és karbantartás

6.1 Tisztítás

VIGYÁZAT!
Sérülésveszély ütés és becsípődés miatt!
- ▶ Kapcsolja a rendszert KIKAPCSOLT üzemmódba.
- ▶ Tisztítási munkák előtt biztosítsa az ajtószárnyakat a váratlan elmozdulás ellen.

Mit kell megtisztítani?	Hogyan kell tisztítani?
Zárási biztonsági érzékelő (SIS) (pl. fényérzékelő)	▶ Törölje le nedves ruhával.
Üvegfelületek	▶ Mossa le hideg vízzel, majd törölje szárazra.
Rozsdamentes felületek	▶ Törölje le puha ruhával.
Lakkozott felületek	▶ Mossa le vízzel és szappannal.
Eloxált felületek	▶ Törölje le nem lúgos kenőszappannal (pH-érték 5,5–7).
Kijelzős programkapcsoló, nyomógombos programkapcsoló, mechanikus programkapcsoló	▶ Törölje le nedves ruhával, ne használjon tisztítószert.

6.2 Karbantartás

Az üzemeltetőnek gondoskodnia kell a rendszer kifogástalan üzemeléséről. A kifogástalan működés biztosítása érdekében rendszeresen el kell végeztetni az ajtórendszer karbantartását a szervizzel.
A karbantartást legalább évente egyszer vagy a kijelzős programkapcsoló karbantartásjelzése szerint kell elvégezni.
A szerelési, karbantartási és javítási munkákat a GEZE által felhatalmazott szakembernek kell elvégeznie.

A kijelző jobb alsó sarkában megjelenő pont a karbantartás esedékességét jelzi.
- ▶ Értesítse a szervizt.



A karbantartásjelző a megadott idő vagy nyitási ciklus letelte után világít attól függően, melyik következik be előbb:
1 év vagy 500 000 ciklus

A GEZE-vel az alábbi szolgáltatásokat magában foglaló karbantartási szerződést köthet:
- ▫ Rögzítőelemek szilárd rögzítésének ellenőrzése
- ▫ Egyéb beállítási munkálatok végrehajtása
- ▫ Működésellenőrzés
- ▫ Az ajtórendszer összes biztonsági és vezérlőberendezésének ellenőrzése
- ▫ Az összes mozgó alkatrész kenése

6.3 Szakember által végzendő ellenőrzés

A „Motorosan mozgatott ajtókra és kapukra vonatkozó irányelvek" (ASR A1.7 és GUV 16.10) 6. szakasza értelmében a motorosan mozgatott ajtók biztonságos állapotát az első üzembe helyezés előtt és évente legalább egyszer szakemberrel kell ellenőriztetni.
A GEZE az alábbi szolgáltatásokat nyújtja:
Az összes biztonsági és vezérlőberendezés felülvizsgálata és működésének ellenőrzése a motorosan mozgatott ablakok, ajtók és kapuk karbantartási naplójának tolóajtókra és tolókapukra vonatkozó kiadásában (ZH 1/580.2) ismertetett követelmények szerint.

7 Műszaki adatok

Nyitási sebesség:	0°/s … 33°/s
Csukási sebesség:	0°/s … 33°/s
Elektromos csatlakozási értékek:	230 V; 50 Hz DIN IEC 38 szerint
Csatlakozási teljesítmény:	max. 300 W Névleges teljesítmény: 230 W
Biztosíték:	230 V-os hálózati csatlakozás: ügyfél által biztosítandó 4 A – 16 A
Külső készülékek áramfelvétele:	24 V DC csatlakozás: max. 1000 mA
Hőmérséklet-tartomány:	–15 °C-tól +50 °C-ig; csak száraz helyiségekhez
Védettség:	IP 20

Germany
GEZE GmbH
Niederlassung Süd-West
Tel. +49 (0) 7152 203 594
E-Mail: leonberg.de@geze.com

GEZE GmbH
Niederlassung Süd-Ost
Tel. +49 (0) 7152 203 6440
E-Mail: muenchen.de@geze.com

GEZE GmbH
Niederlassung Ost
Tel. +49 (0) 7152 203 6840
E-Mail: berlin.de@geze.com

GEZE GmbH
Niederlassung Mitte/Luxemburg
Tel. +49 (0) 7152 203 6888
E-Mail: frankfurt.de@geze.com

GEZE GmbH
Niederlassung West
Tel. +49 (0) 7152 203 6770
E-Mail: duesseldorf.de@geze.com

GEZE GmbH
Niederlassung Nord
Tel. +49 (0) 7152 203 6600
E-Mail: hamburg.de@geze.com

GEZE Service GmbH
Tel. +49 (0) 1802 923392
E-Mail: service-info.de@geze.com

Austria
GEZE Austria
E-Mail: austria.at@geze.com
www.geze.at

Baltic States
Lithuania / Latvia / Estonia
E-Mail: baltic-states@geze.com

Benelux
GEZE Benelux B.V.
E-Mail: benelux.nl@geze.com
www.geze.be
www.geze.nl

Bulgaria
GEZE Bulgaria - Trade
E-Mail: office-bulgaria@geze.com
www.geze.bg

China
GEZE Industries (Tianjin) Co., Ltd.
E-Mail: chinasales@geze.com.cn
www.geze.com.cn

GEZE Industries (Tianjin) Co., Ltd.
Branch Office Shanghai
E-Mail: chinasales@geze.com.cn
www.geze.com.cn

GEZE Industries (Tianjin) Co., Ltd.
Branch Office Guangzhou
E-Mail: chinasales@geze.com.cn
www.geze.com.cn

GEZE Industries (Tianjin) Co., Ltd.
Branch Office Beijing
E-Mail: chinasales@geze.com.cn
www.geze.com.cn

France
GEZE France S.A.R.L.
E-Mail: france.fr@geze.com
www.geze.fr

Hungary
GEZE Hungary Kft.
E-Mail: office-hungary@geze.com
www.geze.hu

Iberia
GEZE Iberia S.R.L.
E-Mail: info.es@geze.com
www.geze.es

India
GEZE India Private Ltd.
E-Mail: office-india@geze.com
www.geze.in

Italy
GEZE Italia S.r.l
E-Mail: italia.it@geze.com
www.geze.it

GEZE Engineering Roma S.r.l
E-Mail: italia.it@geze.com
www.geze.it

Korea
GEZE Korea Ltd.
E-Mail: info.kr@geze.com
www.geze.com

Poland
GEZE Polska Sp.z o.o.
E-Mail: geze.pl@geze.com
www.geze.pl

Romania
GEZE Romania S.R.L.
E-Mail: office-romania@geze.com
www.geze.ro

Russia
OOO GEZE RUS
E-Mail: office-russia@geze.com
www.geze.ru

Scandinavia – Sweden
GEZE Scandinavia AB
E-Mail: sverige.se@geze.com
www.geze.se

Scandinavia – Norway
GEZE Scandinavia AB avd. Norge
E-Mail: norge.se@geze.com
www.geze.no

Scandinavia – Denmark
GEZE Danmark
E-Mail: danmark.se@geze.com
www.geze.dk

Singapore
GEZE (Asia Pacific) Pte, Ltd.
E-Mail: gezesea@geze.com.sg
www.geze.com

South Africa
GEZE South Africa (Pty) Ltd.
E-Mail: info@gezesa.co.za
www.geze.co.za

Switzerland
GEZE Schweiz AG
E-Mail: schweiz.ch@geze.com
www.geze.ch

Turkey
GEZE Kapı ve Pencere Sistemleri
E-Mail: office-turkey@geze.com
www.geze.com

Ukraine
LLC GEZE Ukraine
E-Mail: office-ukraine@geze.com
www.geze.ua

United Arab Emirates/GCC
GEZE Middle East
E-Mail: gezeme@geze.com
www.geze.ae

United Kingdom
GEZE UK Ltd.
E-Mail: info.uk@geze.com
www.geze.com

GEZE GmbH
Reinhold-Vöster-Straße 21–29
71229 Leonberg
Germany

Tel.: 0049 7152 203 0
Fax.: 0049 7152 203 310
www.geze.com

Der Maßstab DIN ISO 9001 unseres Handelns

GEZE